PALAZZETTI

IL CALORE CHE PIACE ALLA NATURA

CLELIA

HR

PRIRUČNIK ZA UGRADNJU, UPOTREBU I ODRŽAVANJE
Ovaj je priručnik sastavni dio proizvoda.
Pažljivo pročitajte upute prije instaliranja, servisiranja ili rukovanja proizvodom.
Prijevod izvornih uputa

SL

PRIROČNIK ZA NAMESTITEV, UPORABO IN VZDRŽEVANJE
Ta priročnik je sestavni del izdelka.
Pred namestitvijo, servisiranjem ali uporabo izdelka natančno preberite navodila.
Prevod izvirnih navodil

HR

Dragi kupče,
Željeli bismo vam zahvaliti na kupnji jednog od naših proizvoda i čestitati vam na odabiru.
Kako biste bili sigurni da ćete postići maksimalnu učinkovitost svojeg novog proizvoda, pažljivo slijedite upute u ovom priručniku.

SL

Spoštovani kupec,
zahvaljujemo se vam za nakup enega od naših izdelkov in vam čestitamo za izbiro.
Da boste lahko kar najbolje izkoristili svoj izdelek, natančno sledite navodilom v tem priročniku.

SADRŽAJ

Korisnik i instalater

Instalater

1 OPĆENITI UVOD 5

1.1 Simboli 5
1.2 Namjena 5
1.3 Svrha i sadržaj priručnika 5
1.4 Čuvanje priručnika 5
1.5 Ažuriranje ovog priručnika 5
1.6 Pregled 5
1.7 Usklađenost 6
1.8 Odgovornost proizvođača 6
1.9 Tehnička pomoć i održavanje 7
1.10 Rezervni dijelovi 7
1.11 Serijska pločica 7
1.12 Dostava uređaja 7

2 SIGURNOSNO UPOZORENJE 8

2.1 Upozorenja za instalatera 8
2.2 Upozorenja za osoblje za tehničko održavanje 9
2.3 Upozorenja za korisnike 9

3 KARAKTERISTIKE GORIVA 12

3.1 Karakteristike goriva 12
3.2 Spremište za pelete 12

4 UPOZNAVANJE S PROIZVODOM 13

4.1 Opis 13
4.2 Dimenzije 15
4.3 Tehničke značajke 16
4.4 Serijska pločica 17
4.5 Shema ožičenja 18

5 RUKOVANJE I TRANSPORT 21
5.1 Prijevoz 21
5.2 Provjera poda na koji će se uređaj postaviti 21

6 PRIPREMA MJESTA UGRADNJE 22
6.1 Općenite napomene 22
6.2 Mjere opreza 22
6.3 Mjesto ugradnje 23
6.4 Zrak za izgaranje 23
6.5 Priključak za dimne plinove 25
6.6 Krovni ispuh s tradicionalnim kaminom 26

7 UGRADNJA 27
7.1 Općenite napomene 27
7.2 Niveliranje uređaja 29
7.3 Kruženje zraka u prostoriji 29
7.4 Električna veza 30
7.5 Optimizacija goriva 30

8 POČETNA KONFIGURACIJA 31
8.1 Konfiguracija 1 – sonda za prostoriju 31
8.2 Konfiguracija 2 – sobni termostat 32

9 PRVO PALJENJE 33
9.1 Punjenje peleta 33
9.2 Prvo pokretanje 33

10 ČIŠĆENJE I ODRŽAVANJE 34
10.1 Program čišćenja za redovno održavanje 34
10.2 Obično čišćenje 35
10.3 Uobičajeno održavanje 36

11 RUŠENJE I ODLAGANJE 38
11.1 Odlaganje električnih komponenti 38

1 OPĆENITI UVOD

Palazzetti uređaji za grijanje proizvedeni su i testirani u skladu sa sigurnosnim zahtjevima definiranima u mjerodavnim europskim direktivama.

Čak i za djelomično tiskanje, prijevod i reprodukciju ovog priručnika potrebno je ovlaštenje tvrtke Palazzetti. Tehnički podaci, ilustracije i specifikacije iz ovog priručnika ne smiju se otkrivati trećim stranama.

Nemojte upotrebljavati ako informacije iz ovog priručnika niste u potpunosti razumjeli; ako imate nedoumica, obavezno zatražite savjet ili intervenciju specijaliziranog osoblja tvrtke Palazzetti.

Palazzetti zadržava pravo izmjene specifikacija i tehničkih i/ili funkcionalnih svojstava proizvoda u bilo kojem trenutku bez prethodne najave.

1.1 Simboli

Najvažnije točke u ovom priručniku istaknute su sljedećim simbolima:

OZNAKA: Oznake koje se odnose na pravilnu upotrebu proizvoda i odgovornosti onih koji ga upotrebljavaju.

PAŽNJA: **Stavka u kojoj je izražena napomena od posebne važnosti.**

OPASNOST: **Izražava važnu napomenu o postupku kojim se sprječavaju ozljede ili materijalna šteta.**

1.2 Namjena

Uređaj, koji je predmet ovog priručnika jest peć za grijanje unutarnjih prostorija u domu, a kao gorivo upotrebljavaju se isključivo drveni peleti koji se pune automatski.

Uređaj smije raditi samo sa zatvorenim vratima ložišta.

Navedena namjena vrijedi samo za uređaje s potpunom strukturnom, mehaničkom i inženjerskom učinkovitošću.

1.3 Svrha i sadržaj priručnika

Svrha ovog priručnika jest pružiti osnovna pravila za pravilnu ugradnju proizvoda.

Strogo pridržavanje onoga što je ovdje opisano jamči veću razinu sigurnosti i produktivnosti uređaja.

1.4 Čuvanje priručnika

Čuvanje i konzultacije

Priručnik se mora pažljivo čuvati i uvijek mora biti dostupan, kako korisnicima, tako i osoblju zaduženom za sastavljanje i održavanje.

Ovaj priručnik za ugradnju sastavni je dio uređaja.

Uništenje ili gubitak

Ako je potrebno, zatražite dodatni primjerak od tvrtke Palazzetti.

Prodaja uređaja

U slučaju prijenosa uređaja korisnik je novom vlasniku dužan dostaviti i ovaj priručnik.

1.5 Ažuriranje ovog priručnika

U ovom priručniku navedene su najnovije informacije dostupne u trenutku kad je proizvod pušten u prodaju.

Proizvode koji su već na tržištu s odgovarajućom tehničkom dokumentacijom Palazzetti neće smatrati nedostatnima ili neodgovarajućima zbog mogućih izmjena, prilagodbi ili primjene novih tehnologija na tek plasiranim proizvodima.

1.6 Pregled

Upute u ovom priručniku primjenjuju se kao općenita pravila; i dalje je potrebno pridržavati se svih pravila utvrđenih lokalnim, nacionalnim i europskim zakonodavstvom koja su na snazi u zemlji u kojoj je uređaj ugrađen.

Informacije

Ako se trebate obratiti proizvođaču uređaja, pogledajte serijski broj i identifikacijske podatke navedene na identifikacijskoj pločici.

U slučaju problema kontaktirajte ovlaštenog prodavača ili kvalificiranog tehničara; u slučaju popravka zatražite upotrebu originalnih rezervnih dijelova.

Povremeno provjeravajte i čistite odvod za dimne plinove (priključen na dimovod).

Peć na pelete nije uređaj za kuhanje.

Ovaj priručnik s uputama, koji je sastavni dio peći, čuvajte tijekom cijelog vijeka trajanja. Ako se peć prodaje ili prenosi na drugog korisnika, uvijek provjerite je li uz nju priložena knjižica o proizvodu.

U slučaju gubitka, obratite se proizvođaču ili ovlaštenom prodavaču kako biste dobili drugi primjerak.

Održavanje

Posebne postupke održavanja mora obavljati kvalificirano osoblje koje je ovlašteno raditi na uređaju na koji se odnosi ovaj priručnik.

Odgovornost za ugradnju

Tvrtka Palazzetti se ne može smatrati odgovornom za ugradnju; za ugradnju je odgovoran instalater koji je dužan obaviti provjere koje se odnose na dimovod, dovod zraka i ispravnost predloženih rješenja za ugradnju.

1.7 Usklađenost

Uređaji obuhvaćeni ovim priručnikom u skladu su sa zakonskim odredbama sljedećih europskih direktiva:

2014/30/EU:	Direktiva o elektromagnetskoj kompatibilnosti
2014/35/EU:	Direktiva o niskom naponu
2017/2102/EU:	Direktiva RoHS
2009/125/EZ:	Direktiva o ekološkom dizajnu – proizvod povezan s energijom
2014/53/EU:	RED (Direktiva o radijskoj opremi)

UREDBA (EU) BR. 305/2011 (CPR)

UREDBA (EU) 2015/1185 (EKODIZAJN)

Primijenjeni su sljedeći usklađeni standardi i/ili propisi:

EMCD:

- EN 55014-1:2017
- EN 61000-3-2:2015
- EN 61000-3-3:2014 /EC:2016
- EN 55014-2:2015

EMF:

- EN 62233:2008 / EC:2008

LVD:

- EN 60335-1:2013 /EC:2014 /A11:2015 /A13:2017
- EN 60335-2-102:2007 /A1:2011

CPR:

- EN 14785:2006

1.8 Odgovornost proizvođača

Pružanjem ovog priručnika tvrtka Palazzetti odriče se odgovornosti, građanske i kaznene, izravne ili neizravne, koja proizlazi iz:

- ugradnje koja nije u skladu sa standardima koji su na snazi u predmetnoj zemlji i u skladu s direktivama o sigurnosti;
- djelomičnog ili potpunog nepridržavanja uputa iz ovog priručnika;
- ugradnje koju je obavilo nekvalificirano osoblje koje nije prošlo odgovarajuću obuku;
- upotrebe koja nije u skladu s direktivama o sigurnosti;
- izmjena i/ili popravaka uređaja koje nije odobrio proizvođač;
- nedostatka održavanja;
- iznimnih događaja.

1.9 Tehnička pomoć i održavanje

Palazzetti ima gustu mrežu servisnih centara u kojima rade stručni, obučeni i vješti tehničari.

Informacije o najbližem ovlaštenom servisnom centru možete dobiti od sjedišta ili naše prodajne mreže.

1.10 Rezervni dijelovi

Upotrebljavajte samo originalne rezervne dijelove.

Nemojte čekati da se komponente potroše prije no što se odlučite na zamjenu.

Istrošenu komponentu zamijenite prije no što se slomi. Na taj način spriječit ćete nezgode koje su uzrokovane iznenadnim lomom komponenti, što može uzrokovati ozbiljne ozljede ili materijalnu štetu.

1.11 Serijska pločica

Serijska identifikacijska pločica (**A**) postavljena je straga (**Slika 1**) i na njoj su navedeni svi tipični podaci o uređaju, uključujući podatke o proizvođaču, serijskom broju i brendu CE.

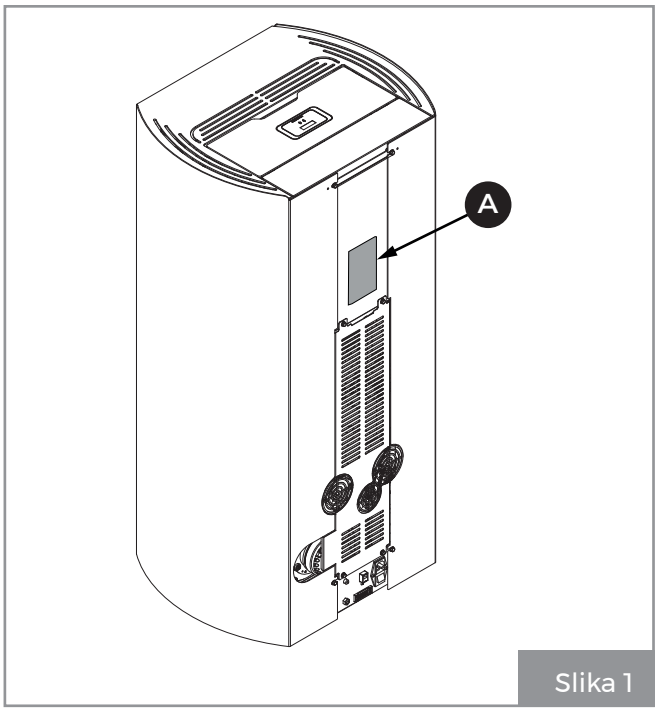

Slika 1

Serijski broj uvijek se mora navesti u svim zahtjevima povezanima s uređajem.

1.12 Dostava uređaja

Uređaj se isporučuje savršeno zapakiran i pričvršćen na drvenu platformu koja omogućuje rukovanje s pomoću viličara i/ili na drugi način.

Uz uređaj se dobiva sljedeći materijal:

- priručnik za upotrebu, ugradnju i održavanje;
- oznaka crtičnog koda;
- knjižica.

2 SIGURNOSNO UPOZORENJE

2.1 Upozorenja za instalatera

Pridržavajte se pravila navedenih u ovom priručniku.

Upute za sastavljanje i rastavljanje uređaja namijenjene su samo specijaliziranim tehničarima.

Ugradnja, upotreba i održavanje proizvoda moraju biti u skladu s uputama proizvođača i propisima. Nepridržavanje uputa i bilo kakve pogrešne radnje mogu uzrokovati opasne situacije, materijalnu štetu, zdravstvene probleme, kvarove te biti štetne po životinje.

Ugradnju, priključivanje na struju, ispitivanje rada i održavanje smije obavljati isključivo ovlašteno i kvalificirano osoblje.

Ugradnju i održavanje proizvoda smije obavljati samo kvalificirano osoblje s odgovarajućim znanjem o samom proizvodu. Upotrebljavajte samo originalne rezervne dijelove koje preporučuje proizvođač.

Odgovornost za radove koji se obavljaju na mjestu uređaja snosi sam korisnik; korisnik je isto tako odgovoran za provjere koje su povezane s predloženim rješenjima za ugradnju.

Korisnik se mora pridržavati svih lokalnih, nacionalnih i europskih pravila i propisa.

Uređaj se mora postaviti na pod odgovarajuće nosivosti.

Provjerite jesu li dimovod i dovod zraka u skladu s vrstom ugradnje.

Ne pravite nikakve električne veze s pomoću privremenih ili neizoliranih kabela.

Provjerite je li uzemljenje električnog sustava učinkovito.

Prije početka faze sastavljanja ili rastavljanja uređaja, instalater se mora pridržavati sigurnosnih mjere propisanih zakonom, a osobito sljedećih napomena:

- zabranjen je rad u nepovoljnim uvjetima;
- rad se mora obaviti u savršenim psihofizičkim uvjetima i potrebno je provjeriti je li osobna zaštitna oprema ispravna i potpuno funkcionalna;
- moraju se nositi rukavice i zaštitne cipele;
- mora se upotrebljavati alat s električnom izolacijom;
- mora se osigurati da u području koje se upotrebljava tijekom sastavljanja/rastavljanja nema prepreka.

Proizvod se smije instalirati samo u prostorije u kojima nema opasnosti od požara i koje su opremljene svim potrebnim uslugama, uključujući opskrbu zrakom i električnom energijom te otvorima za ispušne plinove.

Procijenite statičke uvjete površine koja će nositi težinu proizvoda i osigurajte odgovarajuću izolaciju ako je površina od zapaljivog materijala (npr. drvo, tepih, plastika).

Električni dijelovi pod naponom: napajanje proizvoda uključite tek kad je on do kraja sastavljen.

2.2 Upozorenja za osoblje za tehničko održavanje

Postupke održavanja smije obavljati samo ovlašteno i kvalificirano osoblje.

Pridržavajte se pravila navedenih u ovom priručniku.

Uvijek upotrebljavajte osobnu zaštitnu opremu i druga sredstva zaštite.

Prije početka bilo kakvih radova na održavanju provjerite je li se uređaj, ako je radio, ohladio.

Čak i ako samo jedan od sigurnosnih uređaja ne radi, smatra se da uređaj ne radi.

Prije obavljanja bilo kakvih radova na održavanju, uređaj isključite iz električne mreže.

Prije rada na električnim i elektroničkim dijelovima, konektorima i pokretnim dijelovima (sustavi za utovar peleta, sustavi za automatsko čišćenje žeravnika itd.) isključite uređaj iz električne mreže.

2.3 Upozorenja za korisnike

Kako biste osigurali ispravnu upotrebu proizvoda i na njih priključenih elektroničkih uređaja te spriječili nezgode, važno je uvijek slijediti upute navedene u ovom priručniku.

Vanjske površine uređaja posebno su vruće (vrata, ručke, staklo, cijevi za odvod dimnih plinova itd.). Stoga se mora izbjegavati kontakt s tim dijelovima ako se ne nosi odgovarajuća zaštitna odjeća ili oprema, primjerice rukavice otporne na toplinu ili sustavi za rukovanje s „hladnom drškom".

Iz tog razloga preporučuje se maksimalni oprez tijekom rada, a osobito:

Nemojte dodirivati niti se približavati staklu vrata ložišta, to može uzrokovati opekline, nemojte dugo gledati u plamen.

Nemojte vješati rublje izravno na uređaj radi sušenja: opasnost od požara.

- nemojte dirati odvod dimnih plinova;
- nemojte obavljati nikakve vrste čišćenja;
- nemojte vaditi pepeo;
- nemojte otvarati vrata ložišta;
- nemojte otvarati ladicu za pepeo (ako postoji).

Uređaj ne smiju upotrebljavati djeca mlađa od 8 godina i osobe smanjenih fizičkih, osjetilnih ili mentalnih sposobnosti ili bez iskustva ili potrebnog znanja, osim ako su pod nadzorom ili nakon što su dobile upute o sigurnoj upotrebi uređaja i za razumijevanje inherentnih opasnosti. Djeca se ne smiju igrati uređajem. Čišćenje koje je odgovornost korisnika ne smiju obavljati djeca bez nadzora.

Prije obavljanja bilo kakve operacije, korisnik ili bilo tko tko upravlja proizvodom mora pročitati i u potpunosti razumjeti sadržaj ovog priručnika za ugradnju i upotrebu. Pogreške ili neispravne postavke mogu uzrokovati opasne uvjete i/ili nepravilan rad.

Nestručnim korisnicima mora se spriječiti pristup bilo kojem dijelu koji bi ih mogao izložiti opasnosti. Stoga im se ne smije dopustiti da interveniraju na unutarnjim dijelovima koji su opasni (električni ili mehanički), čak i ako je potrebno isključiti napajanje.

Pridržavajte se uputa i upozorenja istaknutih na nazivnim pločicama na uređaju.

Nazivne pločice sprječavaju opasnost, stoga uvijek moraju biti savršeno čitljive. Ako su oštećene i nečitljive, moraju se zamijeniti tako da se od proizvođača zatraže originalni rezervni dijelovi.

Pažljivo slijedite raspored rutinskog i izvanrednog održavanja.

Uređaj nemojte upotrebljavati ako nije obavljeno svakodnevno čišćenje.

Uređaj nemojte upotrebljavati ako ne radi na uobičajeni način, ako sumnjate na kvar ili ako se javljaju neobični zvukovi.

U slučaju pogreške ili kvara, isključite uređaj i odmah se obratite specijaliziranom tehničaru.

Nemojte bacati vodu na uređaj u radu niti za gašenje vatre u žeravniku.

Uređaj nemojte isključivati iskapčanjem glavnog mrežnog priključka.

Nemojte se naslanjati na otvorena vrata, to može ugroziti stabilnost uređaja.

Nemojte upotrebljavati uređaj kao potporu bilo koje vrste.

Zabranjeno je upotrebljavati proizvod kao ljestve ili potpornu konstrukciju.

Uređaj čistite tek kad su se struktura i pepeo u potpunosti ohladili.

Vrata dodirujte samo kad je uređaj hladan.

U slučaju curenja dimnih plinova u prostoriju ili eksplozije štetne za uređaj, isključite ga, prozračite prostoriju i odmah se obratite instalateru/serviseru.

Ako u dimovodu dođe do požara, isključite uređaj, iskopčajte ga iz napajanja i nemojte otvarati vrata. Zatim nazovite nadležnu službu.

Ako dođe do kvara na sustavu paljenja, za paljenje uređaja nemojte upotrebljavati zapaljive materijale.

Ako u uređajima s električnim napajanjem dođe do nakupljanja nesagorjelog plina/dima u ložištu, nemojte iskapčati električno napajanje i odmaknite se što dalje od uređaja.

Ako dođe do kvara uređaja zbog lošeg propuha u dimovodu, očistite dimovod u skladu s postupkom opisanim u odjeljku „10.3.3 Održavanje dimnog sustava" na stranici 36.

Tijekom rada nemojte dodirivati obojene dijelove kako se boja ne bi oštetila.

Svu odgovornost za nepravilnu upotrebu proizvoda u potpunosti snosi korisnik, koji proizvođača oslobađa od bilo kakve građanske i kaznene odgovornosti.

Zabranjeno je rukovanje uređajem ako su vrata otvorena.

Zabranjena je upotreba uređaja ako je na vratima oštećeno staklo ili brtve.

Svaka vrsta neovlaštenog rukovanja ili zamjene neoriginalnim rezervnim dijelovima dovodi u opasnost rukovatelja i oslobađa proizvođača bilo kakve građanske i kaznene odgovornosti.

Zabranjeno je ručno stavljati pelete u žeravnik; ova vrsta nepravilnog ponašanja može generirati abnormalnu količinu neizgorjelog plina, što dovodi do opasnosti od eksplozije unutar komore.

Naslage nesagorenih peleta u žeravniku nakon neuspjelog paljenja moraju se izvaditi prije ponovnog pokušaja paljenja.

Ako se žeravnik ne čisti i ne servisira redovito, u unutrašnjosti uređaja može doći do kvara i eksplozije. Uklonite sve tragove materijala i naslage iz otvora na žeravniku i očistite ih svaki put kad se pepeo isprazni ili nakon svakog neuspjelog pokušaja paljenja. Pazite da se otvori na žeravniku ne smanje jer to može negativno utjecati na siguran rad uređaja.

Uređaj nemojte prati vodom. Voda može prodrijeti u jedinicu i oštetiti električnu izolaciju uzrokujući strujni udar.

Nemojte duže sjediti/stajati ispred proizvoda koji radi.

Nepravilna upotreba proizvoda ili neispravno održavanje mogu stvoriti ozbiljnu opasnost od eksplozije u komori za izgaranje.

Upotrebljavajte samo gorivo koje preporučuje proizvođač. Proizvod se nikada ne smije upotrebljavati za spaljivanje.

Zabranjeno je za paljenje ili potpaljivanje plamena u ovom uređaju upotrebljavati benzen, gorivo za svjetiljke, petrolej, tekući zapaljivač za drvo, etilni alkohol ili slične tekućine. Te tekućine tijekom rada držite na dovoljnoj udaljenosti od uređaja.

Zabranjeno je stavljanje drugih vrsta goriva u spremnik, dopušteni su samo peleti.

Nekoliko savjeta za izbjegavanje hrđe:

- provodite postupke redovnog čišćenja kako ne bi došlo do nakupljanja pepela;
- u uređaj stavljajte samo gorivo s karakteristikama opisanima u odjeljku „**Karakteristike goriva**”;
- Za izravno čišćenje stakla i drugih komponenti proizvoda nemojte upotrebljavati otapala, kiseline, agresivne deterdžente i proizvode;
- izbjegavajte ostavljati proizvod u nepovoljnim uvjetima (vlaga, sol u zraku, oluje itd.);
- ako se uređaj ne upotrebljava dulje vrijeme (npr. ljeti), iskopčajte ulaznu cijev zraka za izgaranje i stavite vrećice sa sredstvom za sušenje u komoru za izgaranje kako bi se upila vlaga iz zraka i obavezno ih izvadite kad proizvod ponovo želite upaliti.

3 KARAKTERISTIKE GORIVA

3.1 Karakteristike goriva

Peleti (**Slika 2**) su smjesa izrađena od različitih vrsta drva prešanih mehaničkim postupcima u skladu s propisima o zaštiti okoliša i jedino su gorivo dozvoljeno za ovu vrstu uređaja.

Slika 2

Učinkovitost i toplinski potencijal uređaja mogu varirati ovisno o vrsti i kvaliteti upotrebljenih peleta.

Preporučujemo upotrebu peleta klase A1 (standard ISO 17225-2, ENplus A1, DIN Plus ili NC 444 kategorije „Kvaliteta biogoriva NF peleta visokih performansi”).

Upotrebljavajte pelete standardne duljine između 3 i 40 mm.

Upotreba peleta loše kvalitete ili peleta koji nisu u skladu sa specifikacijama proizvođača može ugroziti normalan rad uređaja, uzrokovati oštećenja (uključujući estetska oštećenja) proizvoda i poništiti jamstvo.

Zabranjeno je upotrebljavati uređaj za spaljivanje otpada.

Aparat je opremljen spremnikom za pelete kapaciteta koji je prikazan u tablici „4.3 Tehničke značajke” na stranici 16.

Odjeljak za punjenje nalazi se pri vrhu, uvijek mora biti otvoren za punjenje peleta i mora biti zatvoren dok uređaj radi.

Jednom mjesečno poželjno je potpuno potrošiti pelete u spremniku kako bi se uklonila količina prašine goriva.

3.2 Spremište za pelete

Peleti se moraju čuvati na suhom mjestu, ne previše hladnom, a vreće moraju biti zatvorene.

Preporučljivo je držati određeni broj vreća peleta u prostoriji u kojoj se uređaj upotrebljava ili u susjednoj prostoriji, pod uvjetom da je na odgovarajućoj temperaturi i vlažnosti te na sigurnoj udaljenosti (najmanje jedan metar) od izvora topline.

Mokri i/ili hladni peleti (5 °C) smanjuju toplinski potencijal goriva, što rezultira potrebom za većim čišćenjem žeravnika (neizgorjeli materijal) i ložišta.

Posebnu pozornost posvetite spremanju i rukovanju vrećama s peletima. Mora se izbjeći njihovo drobljenje i stvaranje piljevine.

Ako se u spremnik uređaja stavi piljevina, to može uzrokovati blokiranje sustava za punjenje peleta.

4 UPOZNAVANJE S PROIZVODOM

4.1 Opis

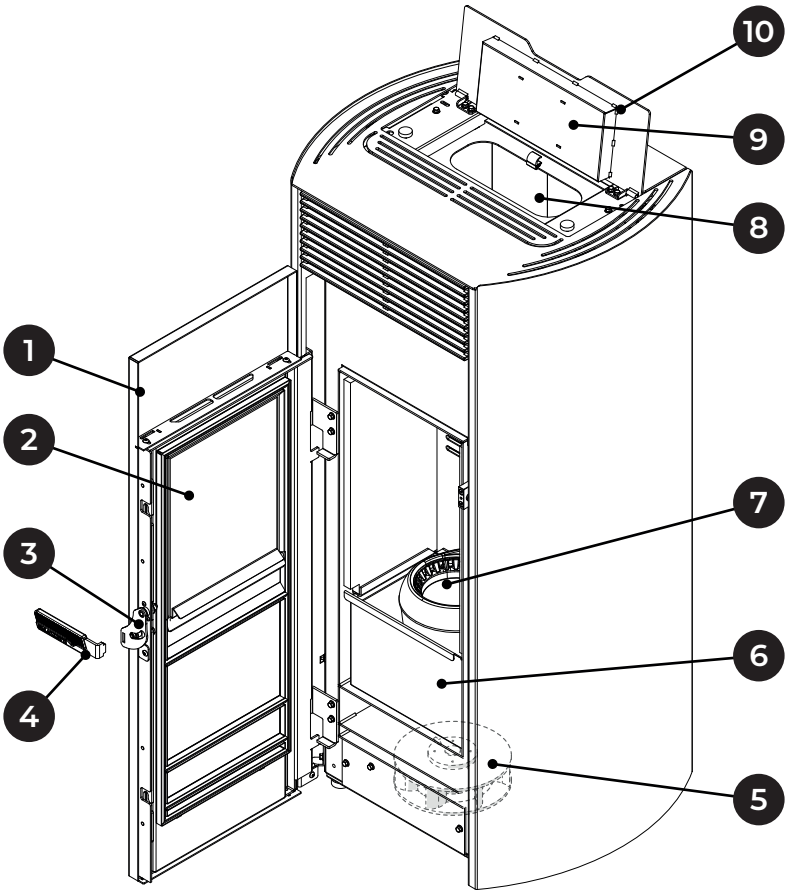

Slika 3

1	Vrata
2	Unutarnja staklena vrata
3	Ručka za otvaranje
4	Hladna ručka
5	Ventilator za prostoriju
6	Ladica za pepeo

7	Žeravnik
8	Spremnik za pelete
9	Zaslon
10	Poklopac spremnika

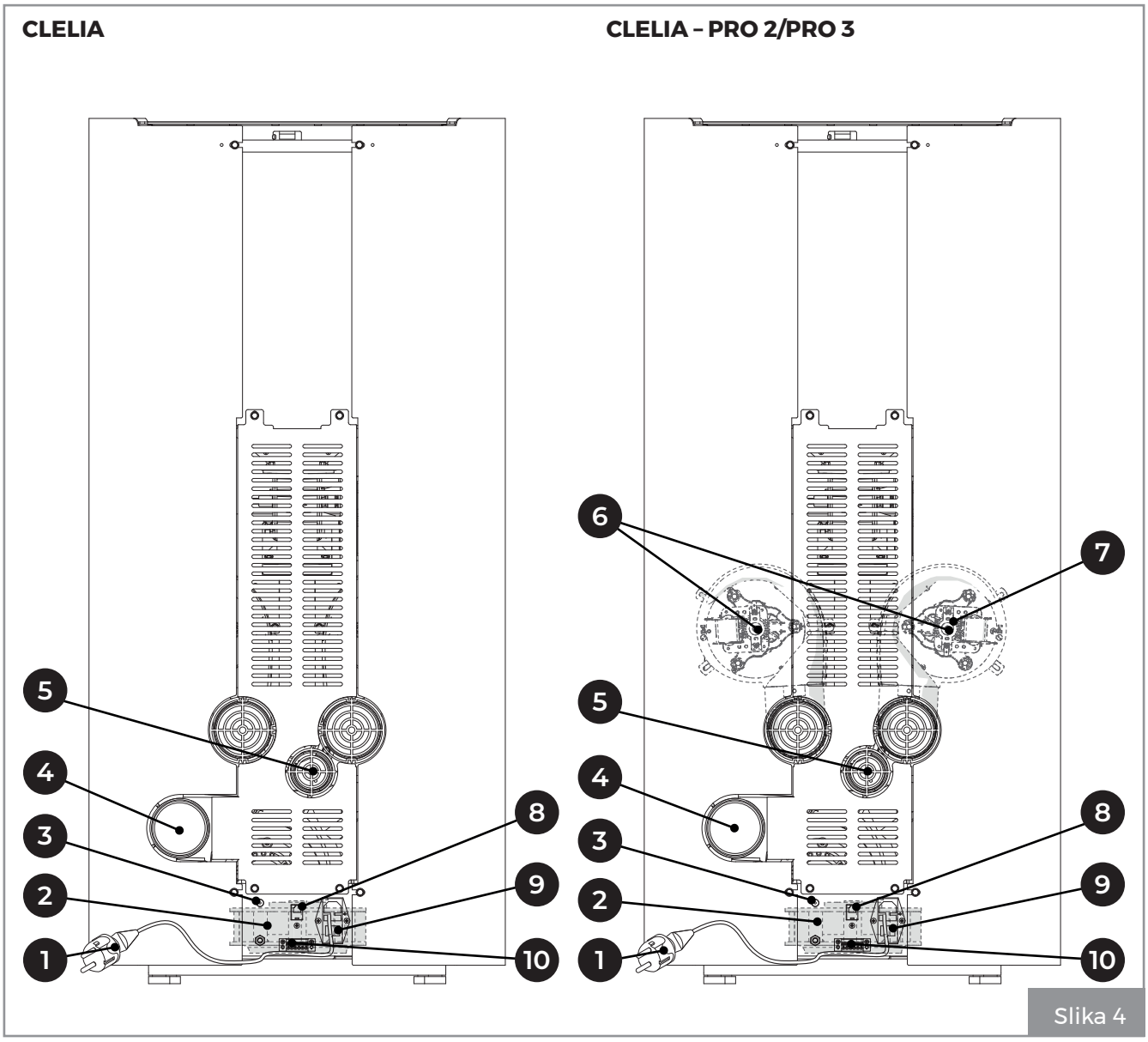

Slika 4

1	Kabel za napajanje
2	Ventilator za prostoriju
3	Ručno ponovno postavljanje termostata
4	Cijev za dimne plinove
5	Cijev za zrak za izgaranje
6	Stražnji ventilatori (PRO 3)
7	Stražnji ventilator (PRO 2)
8	RJ11 konektor
9	Prekidač za napajanje
10	6-pinska terminalna ploča

4.2 Dimenzije

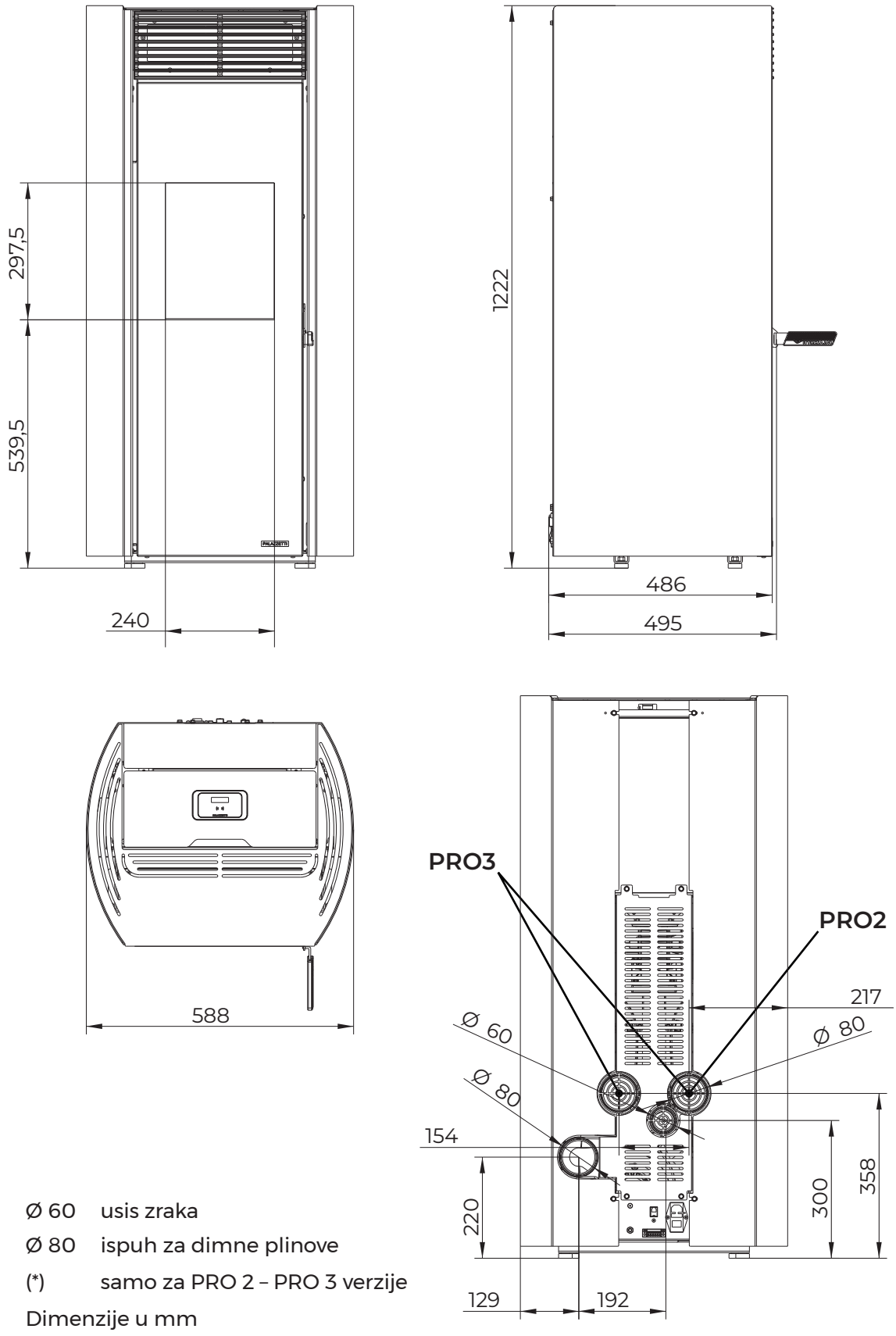

Ø 60 usis zraka

Ø 80 ispuh za dimne plinove

(*) samo za PRO 2 – PRO 3 verzije

Dimenzije u mm

Slika 5

4.3 Tehničke značajke

CLELIA		CLELIA 9		CLELIA 13	
		Min.	Maks.	Min.	Maks.
Ukupna toplinska snaga (izlazna)	kW	3.2	9	3.2	13,2
Učinkovitost	%	89,9	91.2	89,9	90,1
Temperatura dimnih plinova	°C	109,1	167,7	109,1	224,1
Protok dimnih plinova	g/s	3,77	5,46	3,77	6,38
Potrošnja goriva po satu	kg/h	0,73	2,05	0,73	3,04
Emisije CO (pri 13 % O_2)	mg/Nm³	298	22	298	34
Ispuh za dimne plinove	mm	Ø 80			
Ulaz zraka za izgaranje	mm	Ø 60			
Usis za vanjski zrak	mm	Ø 100		Ø 110	
Gorivo		Drveni peleti			
Propuh u dimovodu	Pa	12 ± 2			
Minimalni propuh za dimenzije dimnjaka	Pa	0,0			
Peć je prikladna za prostorije koje nisu manje od	m³	40		60	
Kapacitet spremnika za punjenje	kg	18			
Težina	kg				
Broj sobnih ventilatora	br.	1 (PRO2)		2 (PRO3)	
Protok sobnog ventilatora	m³/h	100			

Podaci o struji		CLELIA		
		9 – 13	9 PRO2 – 13 PRO2	9 PRO3 – 13 PRO3
Napon	V	230	230	230
Frekvencija	Hz	50	50	50
Maksimalna snaga apsorbirana tijekom rada	W	55	75	130
Snaga apsorbirana pri električnom paljenju	W	360	360	360

4.4 Serijska pločica

Palazzetti Lelio S.p.A. - via Roveredo 103 - 33080 Porcia (PN)

CE 20

DOP Nr. 000001385 – N.B. 2456 EN 14785:2006

Apparecchio per il riscaldamento domestico alimentato con pellet di legno

TYPE N.

Matr N° - - - - - -

Combustibile	F		Pellet
Potenza termica max introdotta	PImax	...	kW
Potenza termica min introdotta	PImin	...	kW
Potenza termica nominale	Pmax	...	kW
Potenza termica ridotta	Pmin	...	kW
Rendimento alla potenza nominale	EFFmax	...	%
Rendimento alla potenza ridotta	EFFmin	...	%
Emissioni di CO alla potenza nominale(13%O2)	COmax	...	mg/Nm^3
Emissioni di CO alla potenza ridotta(13%O2)	COmin	...	mg/Nm^3
Polveri alla potenza nominale(13%O2)	Dust	...	mg/Nm^3
Temperatura fumi	Tf	...	°C
Distanza minima da materiali infiammabili	X1/X2/Y	...	mm
Tensione	V	...	V
Frequenza	f	...	Hz
Potenza max assorbita in funzionamento	Wmin	...	W
Potenza max assorbita in accensione	Wmax	...	W

Leggere e seguire le istruzioni di uso e manutenzione
Usare solo il combustibile raccomandato

Made in Italy

Италияда жасалған
Италияда жасалған

Slika 6

F	Gorivo
PImax	Maks. ulazna toplinska snaga
PImin	Min. ulazna toplinska snaga
Pmax	Nazivna toplinska snaga
Pmin	Smanjena toplinska snaga
EFFmax	Učinkovitost pri nazivnoj snazi
EFFmin	Učinkovitost pri smanjenoj snazi
COmax	Emisije CO pri nazivnoj snazi (13 % O_2)
COmin	Emisije CO pri smanjenoj snazi (13 % O_2)

Dust	Prašina pri nazivnoj snazi (13 % O_2)
Tf	Temperatura dimnih plinova
X1/X2/Y	Minimalna udaljenost od zapaljivih materijala
V	Napon
f	Frekvencija
Wmin	Maksimalna snaga apsorbirana tijekom rada
Wmax	Maksimalna snaga apsorbirana tijekom paljenja

4.5 Shema ožičenja

CLELIA

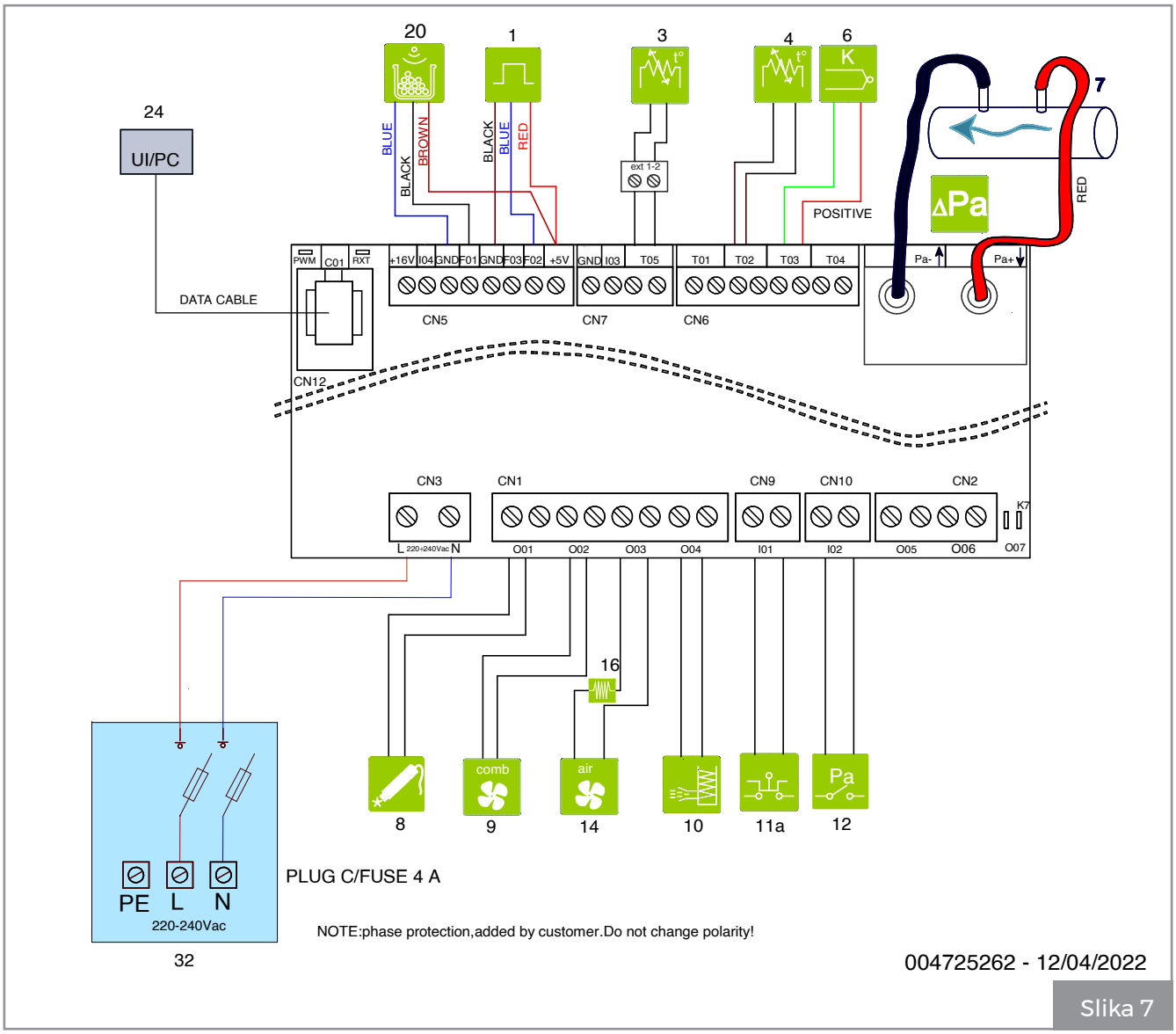

Slika 7

	1	Hall senzor
	3	Sobni senzor
	4	Sonda za pelete
	6	Sonda za dimne plinove
	7	Razlika tlaka
	8	Element za paljenje
	9	Ventilator za ispuh dimnih plinova
	10	Dozator za punjenje

	11a	STB prekidač
	12	Sigurnosni niskotlačni prekidač
	14	Ventilator za prostoriju
	16	Induktivnost
	20	Senzor za pelete
	24	Upravljačka ploča
	32	Glavni prekidač

CLELIA PRO 2

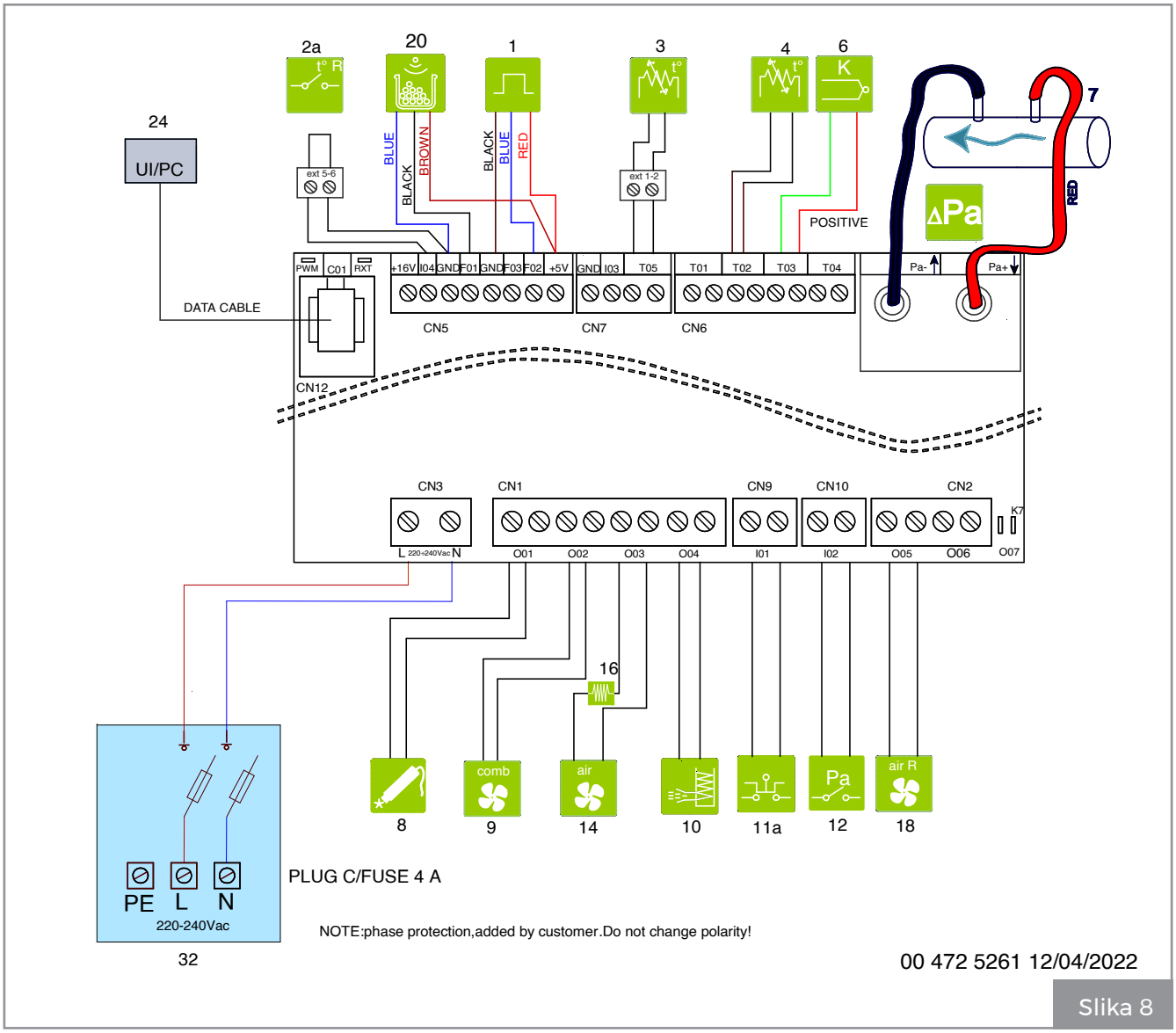

Slika 8

	1	Hall senzor
	2a	Termostat desnog ventilatora
	3	Sobni senzor
	4	Sonda za pelete
	6	Sonda za dimne plinove
	7	Razlika tlaka
	8	Element za paljenje
	9	Ventilator za ispuh dimnih plinova
	10	Dozator za punjenje
	11a	STB prekidač

	12	Sigurnosni niskotlačni prekidač
	14	Ventilator za prostoriju
	16	Induktivnost
	18	Desni sobni ventilator
	20	Senzor za pelete
	24	Upravljačka ploča
	32	Glavni prekidač

U konfiguraciji 2 komponenta br. 3 (sobni senzor) pretvorit će se u ulaz sobnog termostata koji će kontrolirati isključivanje peći.

CLELIA PRO 3

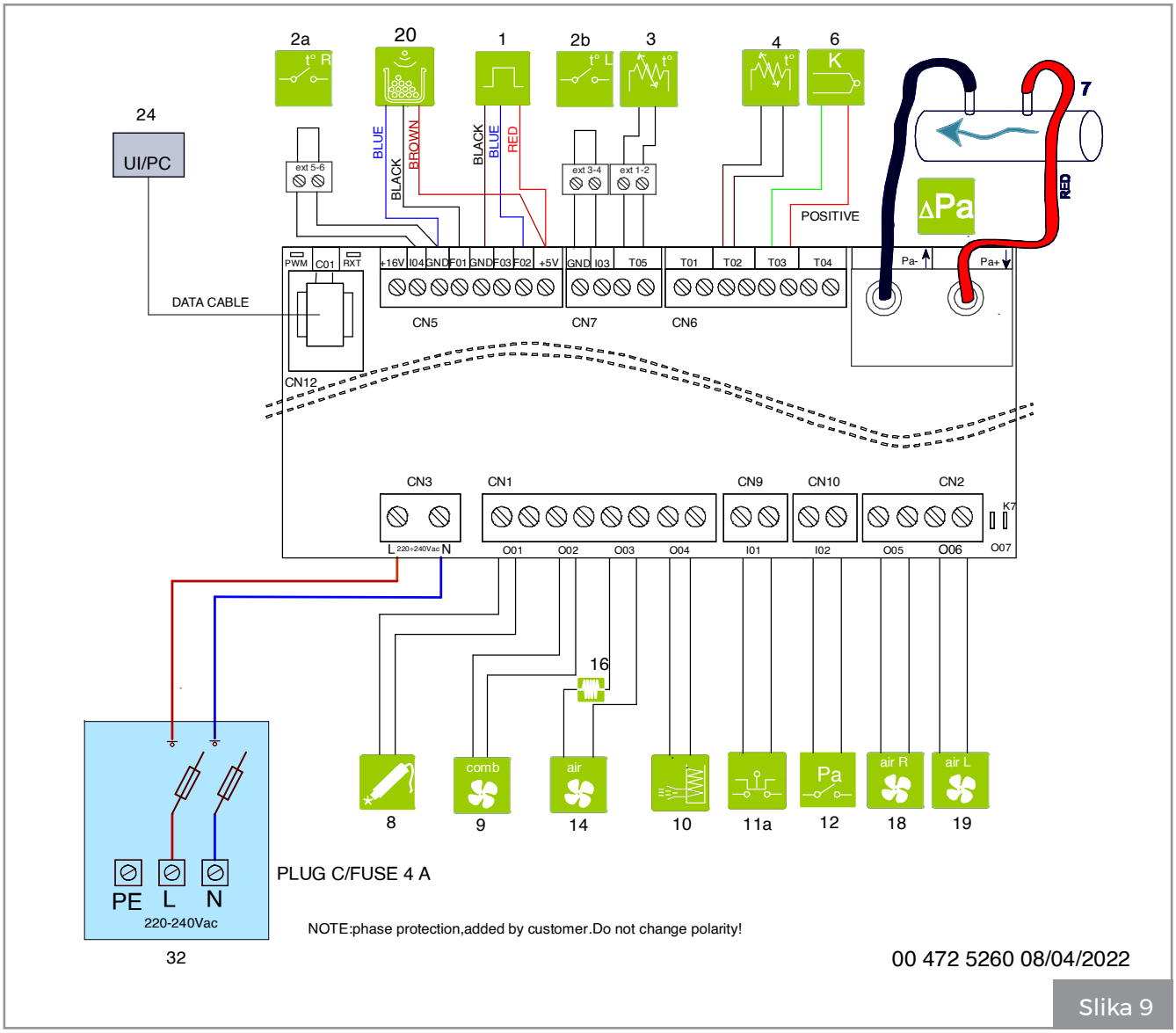

Slika 9

	1	Hall senzor
	2a	Termostat desnog ventilatora
	2b	Termostat lijevog ventilatora
	3	Sobni senzor
	4	Sonda za pelete
	6	Sonda za dimne plinove
ΔPa	7	Razlika tlaka
	8	Element za paljenje
comb	9	Ventilator za ispuh dimnih plinova
	10	Dozator za punjenje
	11a	STB prekidač

Pa	12	Sigurnosni niskotlačni prekidač
Air	14	Ventilator za prostoriju
	16	Induktivnost
Air R	18	Desni sobni ventilator
Air L	19	Lijevi sobni ventilator
	20	Senzor za pelete
UI / PC	24	Upravljačka ploča
	32	Glavni prekidač

U konfiguraciji 2 komponenta br. 3 (sobni senzor) pretvorit će se u ulaz sobnog termostata, koji će kontrolirati isključivanje peći.

5 RUKOVANJE I TRANSPORT

Uređaj se isporučuje sa svim potrebnim dijelovima.

Obratite pozornost na tendenciju da uređaj izađe iz ravnoteže.

Težište uređaja nalazi se na njegovoj prednjoj strani.

Imajte na umu gore navedeno i kad se uređaj prevozi na transportnom postolju. Preporučuje se da se uređaj raspakira tek kad stigne na mjesto ugradnje.

S proizvodom se mora rukovati i mora ga se raspakirati na odgovarajući način.

Vodite računa da se djeca ne igraju s dijelovima pakiranja (npr. folijom i polistirenom):

Opasnost od gušenja!

Tijekom premještanja, podizanja i raspakiravanja uređaja apsolutno je nužno sljedeće:

- uvijek ga držite uspravno;
- nikada ga nemojte preokretati u vodoravan položaj;
- nikada ga ne naginjite na prednju stranu kako staklo na vratima ložišta ne bi puknulo.

- **Odstranjivanje transportne palete**

Odlaganje se može povjeriti trećoj strani, pod uvjetom da se upotrebljavaju samo tvrtke ovlaštene za oporabu i uklanjanje odgovarajućih materijala.

Pri odlaganju materijala i prijavi odlaganja uvijek se pridržavajte propisa koji su na snazi u zemlji u kojoj se uređaj upotrebljava.

Za skidanje uređaja s transportne palete:

- Otpustite bočne pričvrsne vijke
- Podignite uređaj
- Odstranite transportnu paletu

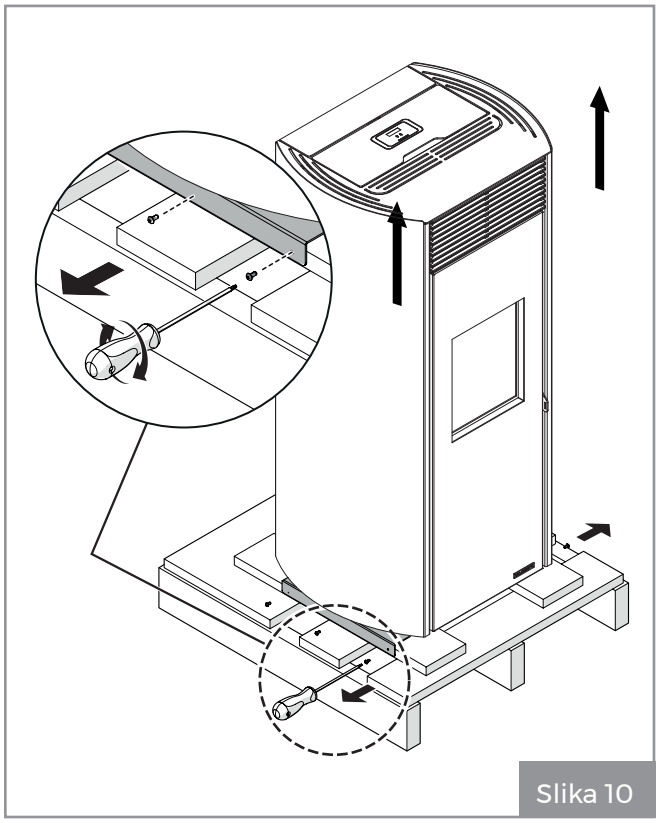

Slika 10

5.1 Prijevoz

Provjerite je li nosivost opreme za podizanje veća od mase uređaja koji se podiže. Punu odgovornost za podizanje tereta snosi osoba koja rukuje opremom za podizanje.

Vodite računa da drveni podovi budu pravilno zaštićeni kako ih masa uređaja ne bi oštetila tijekom pomicanja.

Tijekom podizanja izbjegavajte trzaje ili nagle pokrete.

Obratite pozornost na ravnotežu.

5.2 Provjera poda na koji će se uređaj postaviti

Provjerite nosivost podne ploče.

Ako pod nije prikladan za masu uređaja, postavite odgovarajuće čelične ploče (**A –Slika 11**) ili betonsku podlogu (**A –Slika 12**) opremljenu elektrozavarenom mrežom 10 x 10 x 6 (**B –Slika 12**) za raspodjelu mase.

Za dimenzije ploča i betonske podloge obratite se kvalificiranom tehničaru.

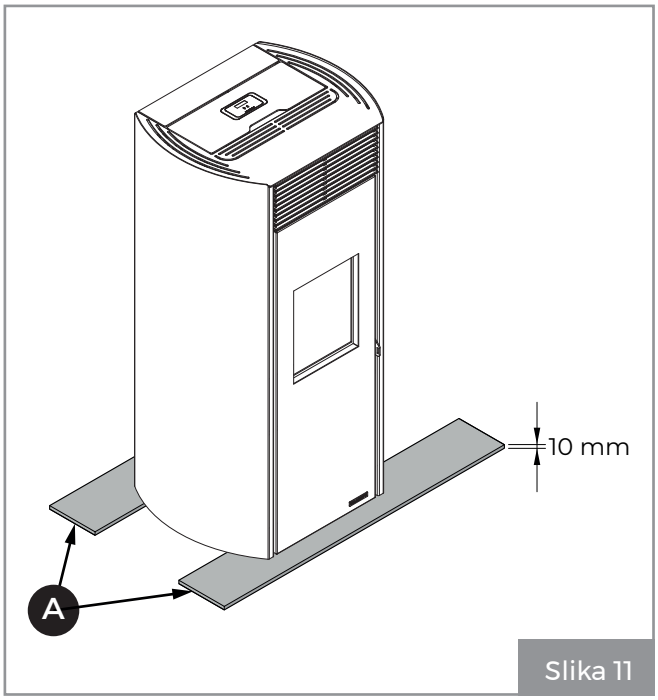

Slika 11

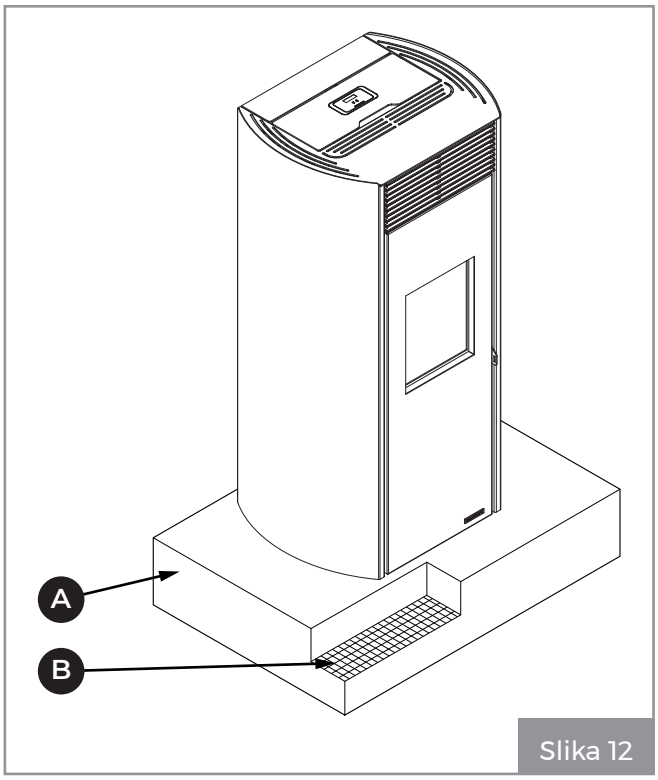

Slika 12

6 PRIPREMA MJESTA UGRADNJE

6.1 Općenite napomene

U sljedećim odlomcima navedene su smjernice koje treba pratiti kako bi se postigla maksimalna učinkovitost kupljenog proizvoda te kako bi se osigurao siguran rad. Sljedeće upute podložne su pridržavanju svih nacionalnih, regionalnih i lokalnih zakona i standarda koji su na snazi u zemlji u kojoj je proizvod ugrađen.

U Italiji instalaciju mora obaviti kvalificirano osoblje u skladu sa standardom EN 10683.

6.2 Mjere opreza

Upute za sastavljanje i rastavljanje uređaja namijenjene su samo specijaliziranim tehničarima.

Preporučuje se provjeriti njihove kvalifikacije i njihove stvarne sposobnosti.

U Italiji ti tehničari moraju posjedovati kvalifikaciju „C" koju je izdala gospodarska komora na temelju ministarskog dekreta. 37/08.

6.3 Mjesto ugradnje

Minimalne udaljenosti kojih se morate pridržavati pri postavljanju uređaja u odnosu na zapaljive materijale i predmete potražite u uputama (Slika 13).

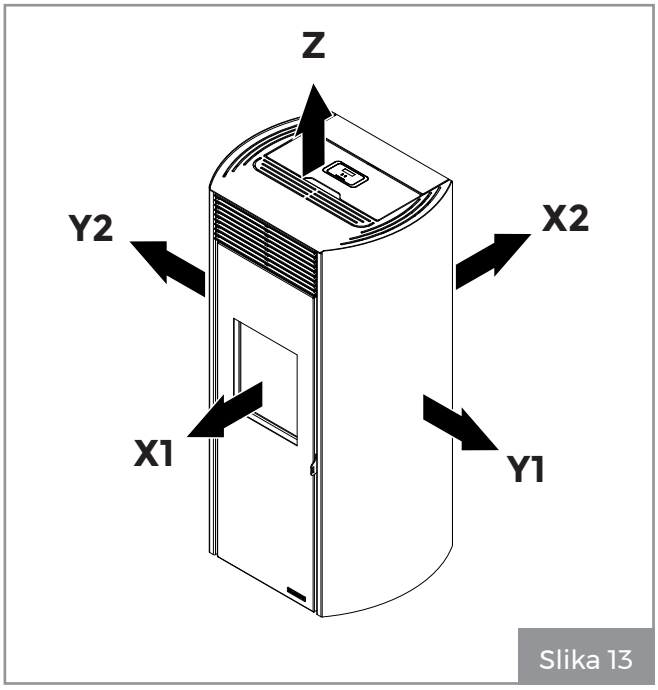

Slika 13

Model	X1	X2	Y1	Y2	Z	
CLELIA	800	50	200	200	750	mm

Podovi napravljeni od zapaljivih materijala kao što su drvo, parket, linoleum, laminat ili podovi prekriveni tepisima moraju se zaštititi vatrootpornom podlogom ispod uređaja koja tijekom čišćenja također štiti prednju stranu od eventualnog padanja zapaljivih ostataka.

Proizvođač ne preuzima nikakvu odgovornost za bilo kakve promjene karakteristika materijala od kojega je napravljen pod ispod zaštitne podloge.

Osigurajte pristupačan tehnički prostor za sve postupke održavanja.

Obavezno se pridržavajte minimalne udaljenosti od zapaljivih materijala (**X**) prikazane na identifikacijskoj pločici od kojih je izrađen dimnjak (**Slika 14**).

Pi = zapaljivi zid

Pp = zaštita poda

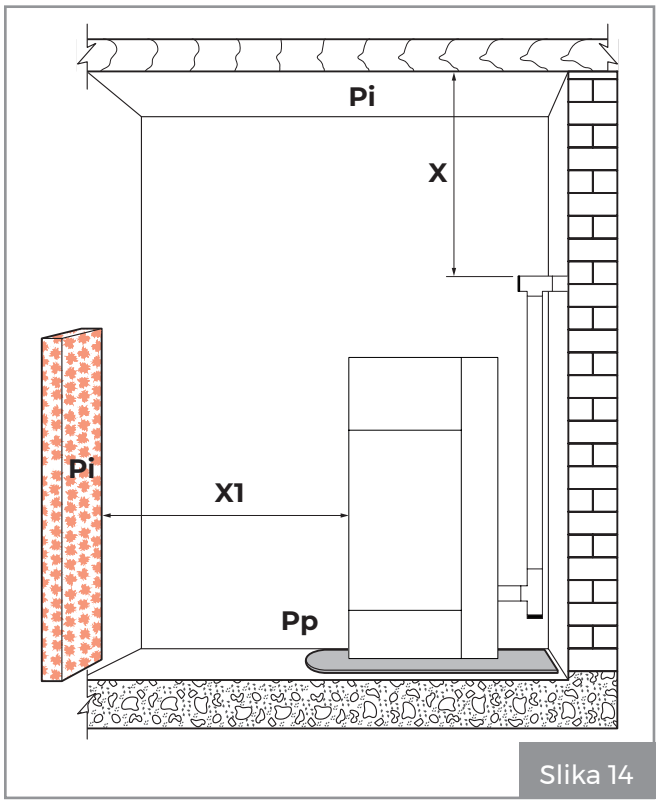

Slika 14

Postavite vod za opskrbu električnom energijom tako da bude blizu uređaja radi priključivanja kabela za napajanje.

6.4 Zrak za izgaranje

Uređaju je tijekom rada potreban zrak za izgaranje.

Dotok zraka za izgaranje može se postići na sljedeće načine:

- može doći direktno izvana s izravnom vezom na komoru za izgaranje (**Slika 15** – **Slika 16**).
- može doći iz prostorije u kojoj se obavlja ugradnja ili odgovarajućih susjednih prostorija (**Slika 17**)

Izvlačenje zraka za izgaranje izvana

U tom slučaju moguća alternativa može biti:

- za usmjeravanje zraka za izgaranje upotrebljavajući koaksijalnu ispušnu cijev za izbacivanje dimnih plinova i dovod zraka (**Slika 15 – A, B** = ulaz zraka, **C, D** = izlaz dimnih plinova); u ovom slučaju nije potrebno napraviti klasičan dovod zraka u prostoriju.
- za priključivanje ulaza zraka za izgaranje uređaja na ulaz zraka s pomoću posebne cijevi (**Slika 16**).

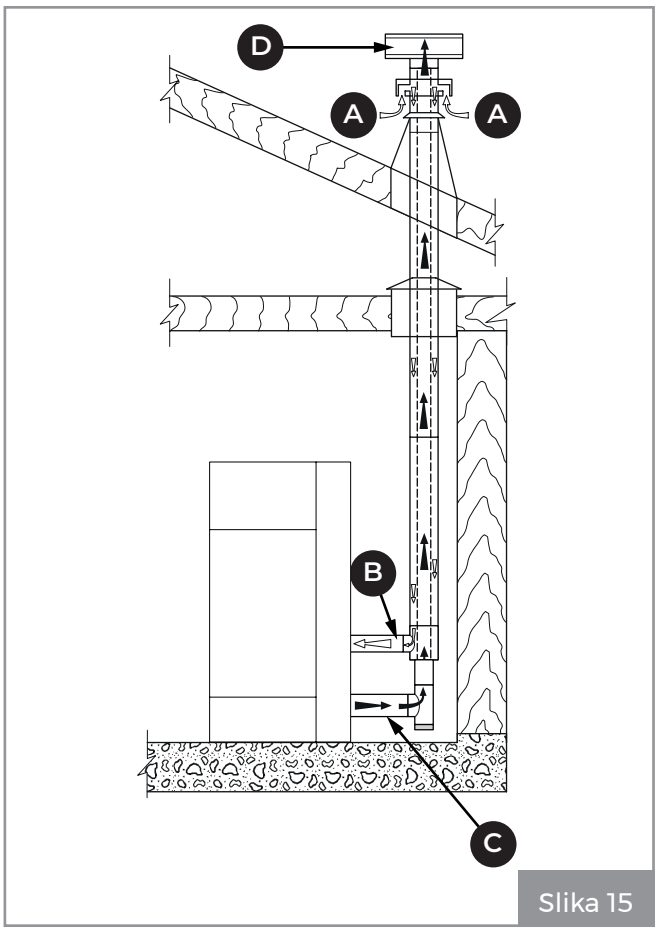

Slika 15

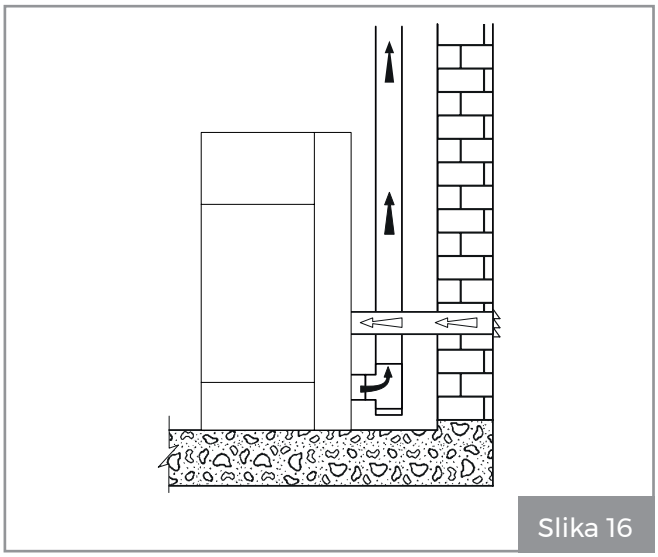
Slika 16

Izvlačenje zraka za izgaranje unutar prostorije

Napravite usis za zrak na zidu (**Slika 17 – PA** = usis zraka) i ostavite da uređaj povuče zrak iz prostorije, pazeći da dio valovite cijevi priključite na cijev za usis zraka, ako ona postoji, te je pričvrstite i savijte malo prema dolje kako ne bi došlo do rezonancije.

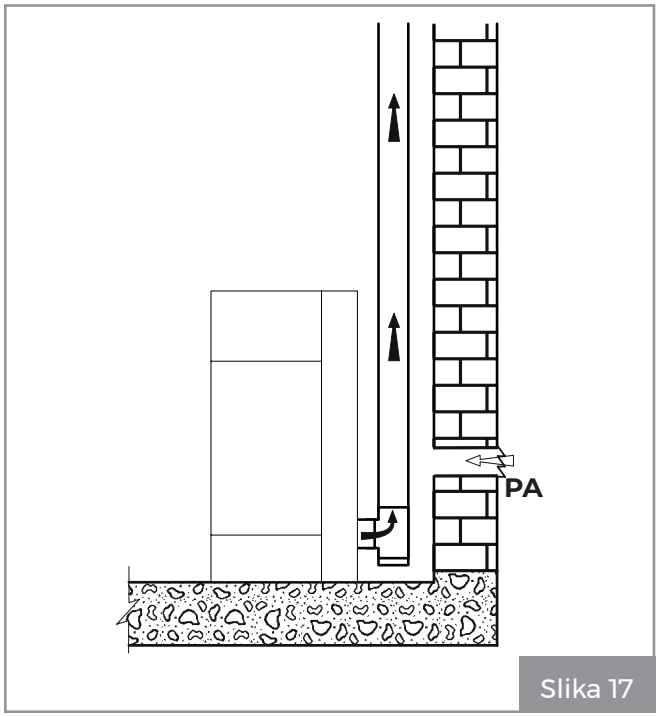

Slika 17

Ako je stražnja stjenka uređaja vanjski zid, napravite otvor za usisavanje zraka za izgaranje na visini od oko 20 – 30 cm od poda, poštujući oznake dimenzija navedene u tehničkom listu **„4.3 Tehničke značajke" na stranici 16**.

Trajna zaštitna rešetka koja se ne može zatvoriti mora se postaviti izvana; na lokacijama koje su osobito vjetrovite i izložene vremenskim utjecajima ugradite zaštitu od kiše i vjetra.

Provjerite je li dovod zraka postavljen tako da se ne može slučajno zatvoriti.

Ako se usis za vanjski zrak ne može napraviti na zidu iza uređaja (zid koji nije obodni), mora se napraviti otvor na vanjskom zidu prostorije u koju se uređaj ugrađuje.

Ako se ne može napraviti dovod svježeg zraka u prostoriju, otvor prema van može se napraviti u susjednoj prostoriji pod uvjetom da je on trajno priključen putem prijenosne rešetke.

Zrak za izgaranje ne smije se uzimati iz garaža, skladišta u kojima se čuva zapaljivi materijal niti mjesta na kojima postoji opasnost od požara.

Ako u prostoriji u koju se uređaj montira postoje drugi uređaji za grijanje ili ekstrakciju, može doći do problema s gorivom zbog nedostatka zraka za izgaranje.
Ulazi za zrak za izgaranje stoga moraju biti odgovarajuće veličine kako bi se osigurala potrebna opskrba zrakom za ispravan rad svih uređaja.

6.5 Priključak za dimne plinove

Uređaj radi s komorom za izgaranje pri negativnom tlaku. Stoga je važno osigurati da odvod dimnih plinova bude hermetičan (to je odgovornost instalatera).

Uređaj se mora priključiti na vlastiti kanal za dimne plinove koji se ne dijeli i prikladan je za adekvatno raspršivanje produkata izgaranja u atmosferu, u skladu s propisima koji su na snazi u državi ugradnje.

Sastavni dijelovi koji čine sustav za dimne plinove moraju biti prikladni za određene radne uvjete i imati oznaku CE.

Pri odjeljak mora biti okomit i dug najmanje 1,5 metara kako bi se osiguralo pravilno izbacivanje dimnih plinova.

Preporučljivo je izvršiti najviše 3 promjene smjera, osim one koja je posljedica stražnjeg priključka uređaja na dimnjak, s pomoću zavoja od 45 – 90° ili T-spojeva (**Slika 18**).

Uvijek upotrijebite T-spoj s poklopcem za provjeru kod svake vodoravne i okomite promjene smjera kanala za dimne plinove (**Slika 18**).

Najveća duljina vodoravnih dijelova mora biti 2 – 3 m s nagibom prema gore od 3 – 5 % (**Slika 18**).

Pričvrstite cijevi odgovarajućim prstenima na zid.

Priključak za dimne plinove NE SMIJE BITI spojen:

- dimnjak koji upotrebljavaju drugi generatori (kotlovi, peći, kamini itd.);
- sustave za odvod zraka (nape, otvori za zrak itd.) čak i ako imaju kanal.

Zabranjeno je ugraditi zaporne i propusne ventile.

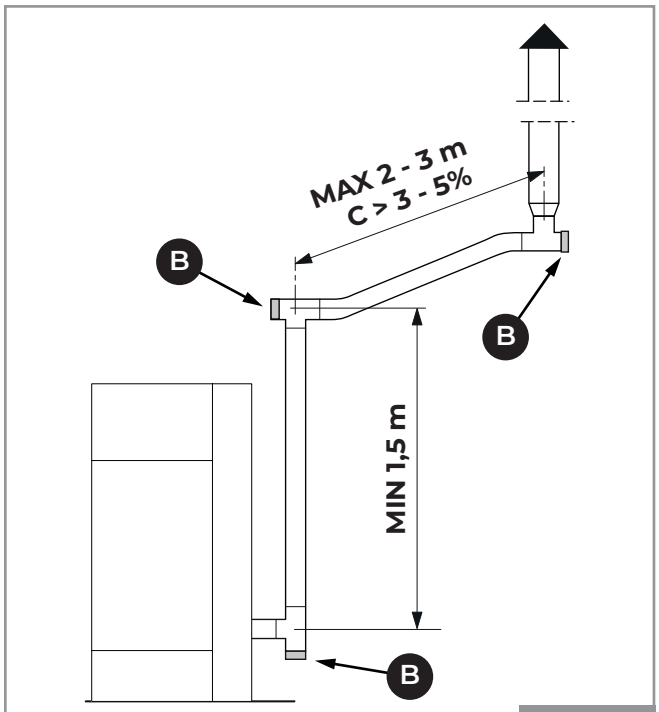

Slika 18

Ispod prvog okomitog T-spoja ispuha za dimne plinove uređaja mora se priključiti cijev kroz koju će izaći sav kondenzat koji je možda nastao u dimnjaku (**Slika 19**).

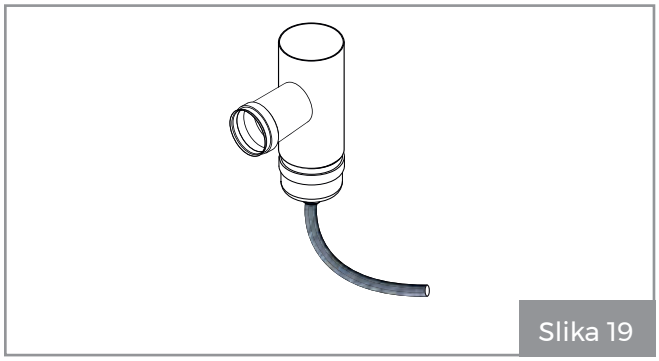
Slika 19

6.6 Krovni ispuh s tradicionalnim kaminom

Dimnjak za ispuštanje dimnih plinova mora postaviti kvalificirano osoblje u skladu s normama UNI 10683- EN 1856-1-2- EN 1857-EN 1443- EN 13384-1-3- EN 12391-1 vezano uz dimenzije i materijale koji se upotrebljavaju za konstrukciju.

Evakuacija dimnih plinova putem tradicionalnog dimnjaka (**Slika 20**) može se učiniti sve dok ste sigurni u stanje održavanih dimnjaka. Ako je dimnjak star, preporučuje se obnova s pomoću kanala.

Ispuh za dimne plinove mora biti na krovu.

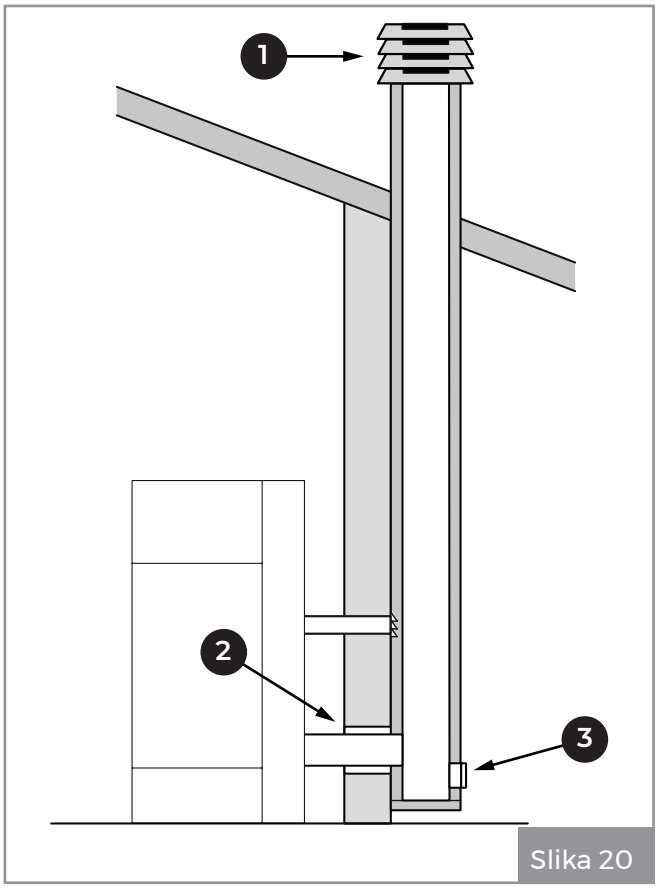

Slika 20

1) Poklopac za zaštitu od vjetra

2) Brtva

3) Provjera

Ako dimnjak ima veći presjek, mora se „intubirati" prikladno izoliranom čeličnom cijevi (prikladnog promjera) (Slika 21).

Provjerite je li veza s dimnjakom od opeke pravilno zabrtvljena.

Ako cijevi prolaze kroz drvene krovove ili zidove, preporučuje se upotreba posebnih certificiranih kompleta kanala koji su dostupni na tržištu.

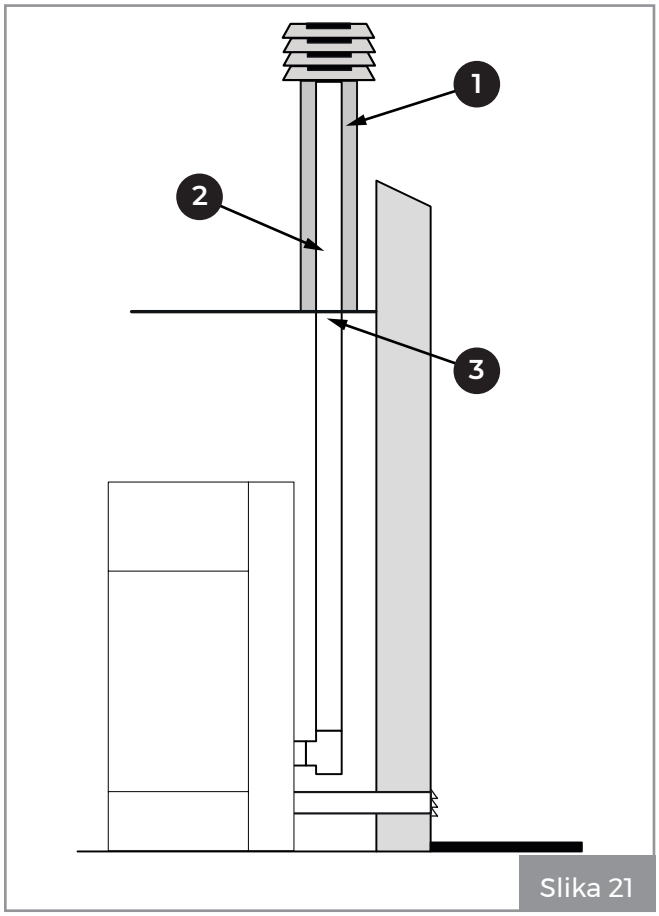

Slika 21

1) Nezapaljivi materijal

2) Čelične cijevi

3) Ploča za zatvaranje

7 UGRADNJA

7.1 Općenite napomene

U sljedećim odjeljcima naveden je niz indikacija kojih se treba pridržavati kako bi se postigla maksimalna učinkovitost kupljenog proizvoda.

Sljedeće upute podložne su pridržavanju svih nacionalnih, regionalnih i lokalnih zakona i standarda koji su na snazi u zemlji u kojoj je proizvod ugrađen.

Moguće je ugraditi peć na različite načine prema osobnim zahtjevima:

- **Jednostruka cijev i usis zraka iz prostorije**
- **Jednostruka cijev i usis zraka spojen na vanjsku stranu**

7.1.1 Jednostruka cijev i usis zraka iz prostorije

U tom slučaju zrak za izgaranje uzimat će se iz prostorije.

Da biste to postigli:

- Spojite odvodnu cijev za dimne plinove **(A)** (**Slika 22**).

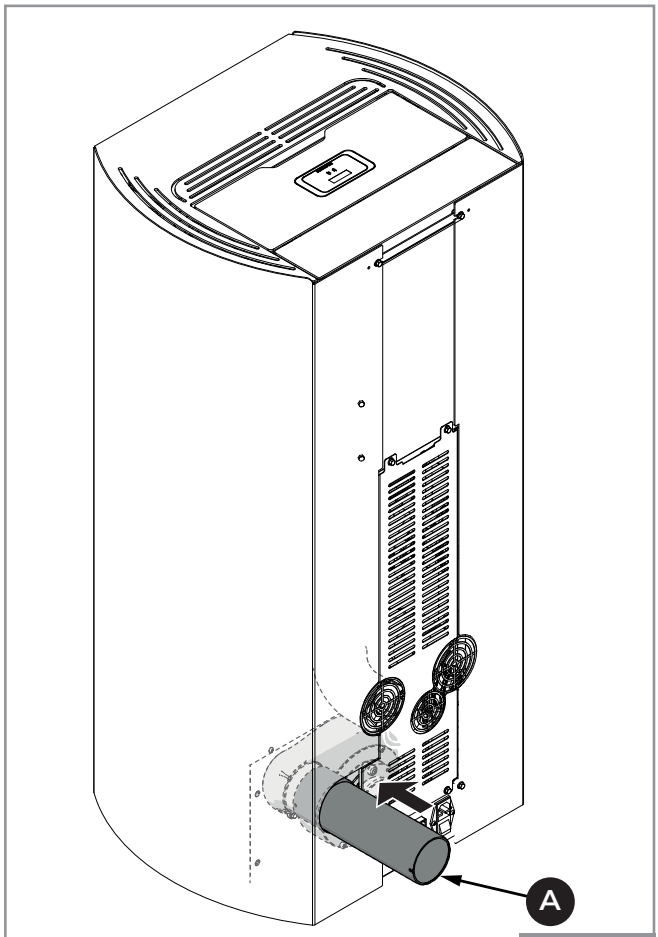

Slika 22

7.1.2 Jednostruka cijev i usis zraka spojen na vanjsku stranu

U tom će slučaju stražnji dio peći izravno izvana uzimati zrak za izgaranje.

- Uklonite stražnju ploču peći **(A)**.
- Uklonite predoblik **(B)** na stražnjoj ploči **(A)** i umetnite savitljivo crijevo **(C)** kako biste ga priključili na dovod vanjskog zraka (**Slika 23**).
- Zategnite cijev **(C)** s prethodno olabavljenom metalnom stezaljkom **(D)**.

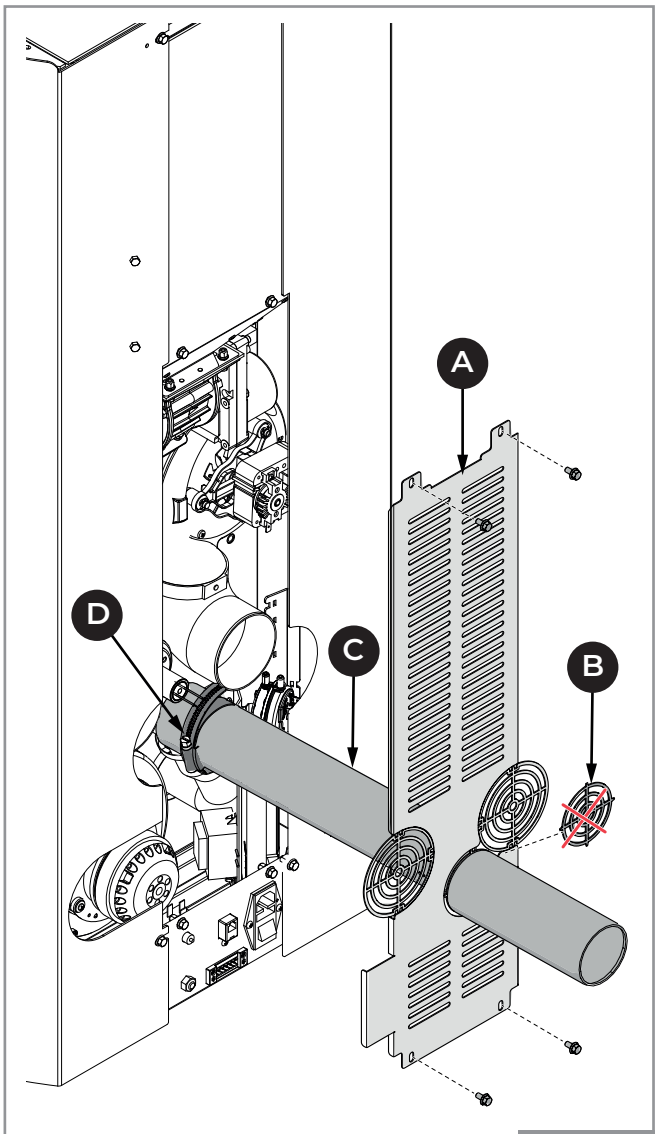

Slika 23

- Spojite cijev za dimne plinove **(E)** (**Slika 24**).
- Ponovno sastavite stražnju ploču **(A)**.

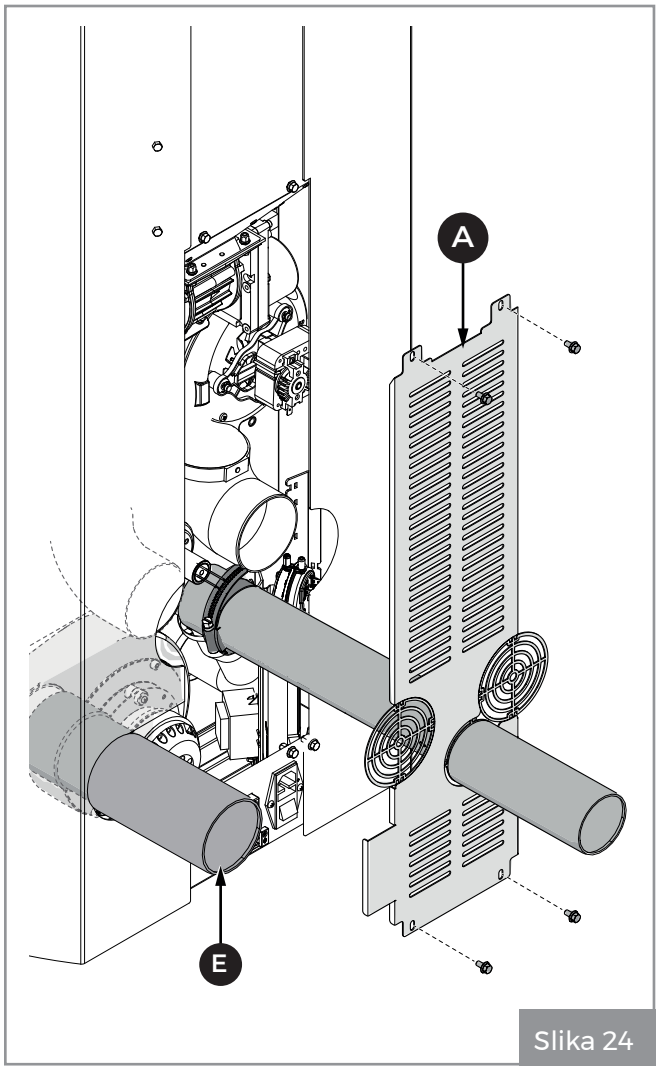

Slika 24

7.2 Niveliranje uređaja

Uređaj se mora nivelirati s pomoću libele, reguliranjem namjestivih nožica (**Slika 25**).

A = libela

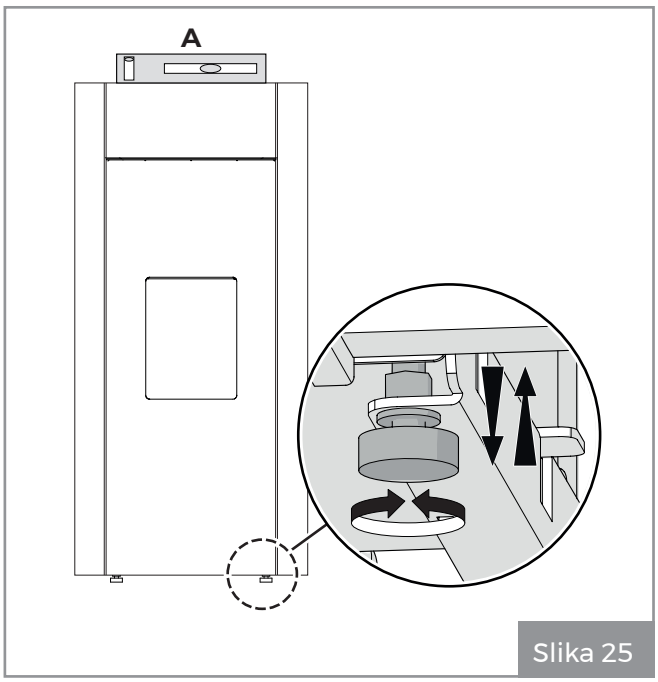

Slika 25

7.3 Kruženje zraka u prostoriji

Peć je dizajnirana za stražnji priključak toplog zraka u obliku kanala.

Kako bi ispravno funkcionirali, modeli PRO 2 i PRO 3 moraju biti povezani kanalima.
U slučaju da povezivanje kanalima nije predviđeno, potrebno je:

- spriječiti rad ventilatora električnim odspajanjem i odgovarajućom izolacijom njihovih priključaka kako biste izbjegli mogući kontakt s metalom i/ili vrućim dijelovima
- zatvorite neiskorištene otvore posebnim čepom isporučenim kao dodatak.

Za spajanje peći na kanalski sustav grijanja priključite cijev **(B)**na stražnji ventilator **(A)** s jedne strane i na izlaz za distribuciju zraka **(C)** s druge strane, pričvrstite ga stezaljkom za crijevo.

Kada se peć upotrebljava za grijanje dvije ili više susjednih prostorija, bitno je potaknuti recirkulaciju okolnog zraka kako bi se temperatura ujednačila u različitim prostorijama.

Za zračne kanale po mogućnosti upotrijebite glatke, iznutra izolirane cijevi.

7.3.1 PRO 2

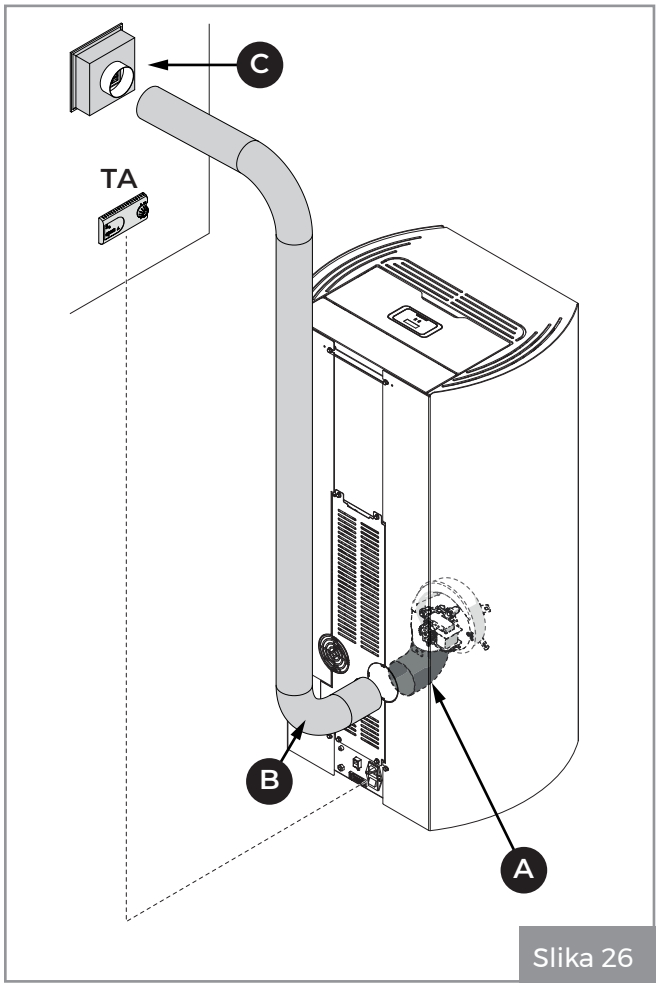

Slika 26

Sobni termostat za kontrolu stražnjeg ventilatora (PRO 2)

Sobni termostat može se povezati s pločom terminala na peći kako bi se stražnji ventilator mogao uključiti i isključiti u skladu s temperaturom koja je postavljena na termostatu.

Za upotrebu ove funkcije ventilacija stražnjeg ventilatora mora biti uključena.

Termostat koji upravlja stražnjim ventilatorom mora biti spojen na priključke 5 i 6 priključne ploče umjesto mosta.

7.3.2 PRO 3

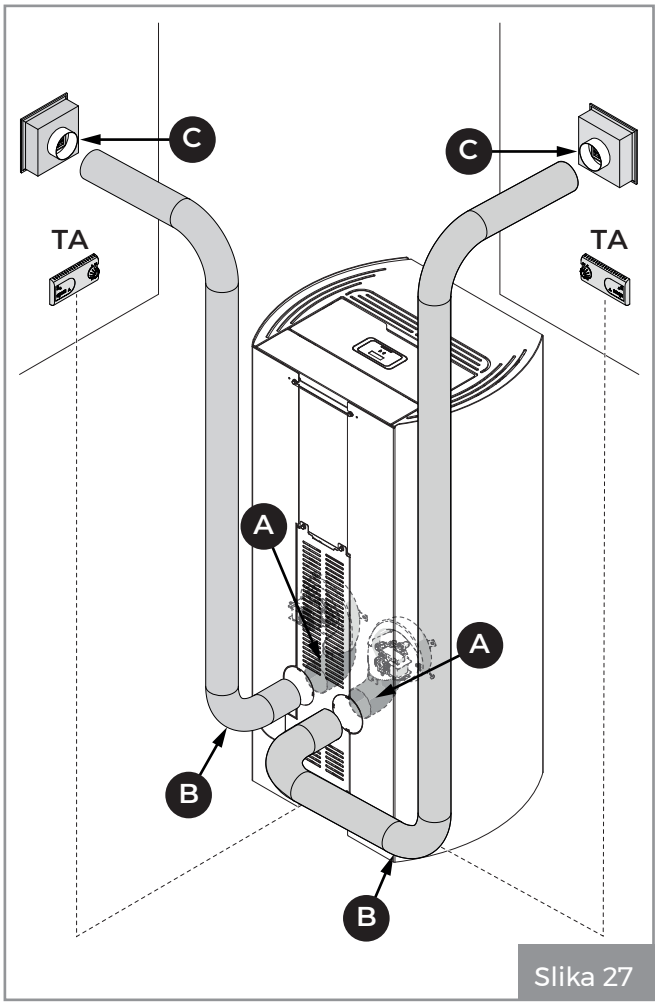

Slika 27

Sobni termostat za kontrolu desnog i lijevog ventilatora (PRO 3)

Na priključnu ploču peći moguće je spojiti dva sobna termostata kako bi se desni i lijevi ventilator mogli uključiti i isključiti prema temperaturi namještenoj na termostatima.

Za upotrebu ove funkcije ventilacija lijevog i desnog ventilatora mora biti uključena.

Termostat koji upravlja desnim ventilatorom mora biti spojen na priključke 5 i 6 priključne ploče umjesto mosta.

Termostat koji upravlja lijevim ventilatorom mora biti spojen na priključke 3 i 4 priključne ploče umjesto mosta.

7.4 Električna veza

Jednostavno priključite uređaj na električni sustav s pomoću isporučenog utikača (**Slika 28**).

Strujni priključak (utikač) mora biti lako dostupan nakon što se uređaj ugradi.

Ako je kabel za napajanje oštećen, mora ga zamijeniti tehnička služba ili kvalificirani tehničar kako bi se spriječio bilo kakav rizik.

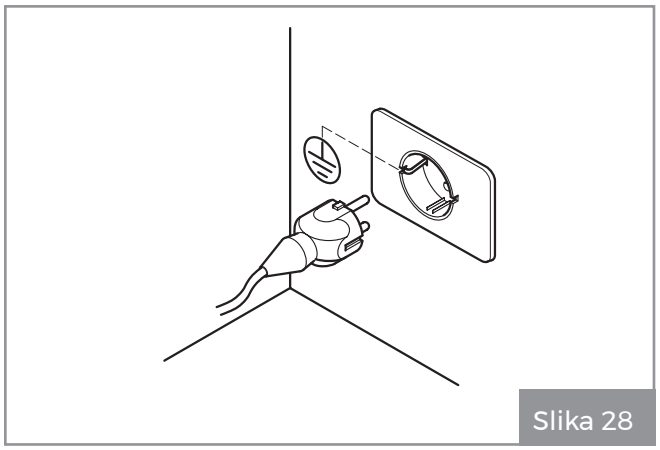

Slika 28

Sustav mora biti opremljen priključkom za uzemljenje i diferencijalnim prekidačem u skladu s važećim zakonima.

Kanal za odvod dimnih plinova mora biti opremljen vlastitim priključkom za uzemljenje.

7.5 Optimizacija goriva

Kvaliteta goriva ovisi o različitim čimbenicima (vrsta instalacije, uvjeti rada i održavanja, vrsta peleta itd.)

Nakon prvog paljenja peć se može regulirati kako bi se postigla optimalne učinkovitost izgaranja.

Općenito govoreći, ako na kraju izgaranja u žeravniku ima puno ostataka, trebali biste promijeniti konfiguraciju izgaranja (povećavajući vrijednost) dok ne pronađete najbolje rješenje.

Pogledajte funkciju „**(14) Izgaranje**" u priručniku za upotrebu i funkcionalnost.

8 POČETNA KONFIGURACIJA

Ovisno o vrsti instalacije potrebno je postaviti idealnu konfiguraciju za ispravan rad.

Postoje dvije moguće konfiguracije:

Opis	Konfiguracija
Sobna sonda (zadano)	1
Sobni termostat	2

8.1 Konfiguracija 1 – sonda za prostoriju

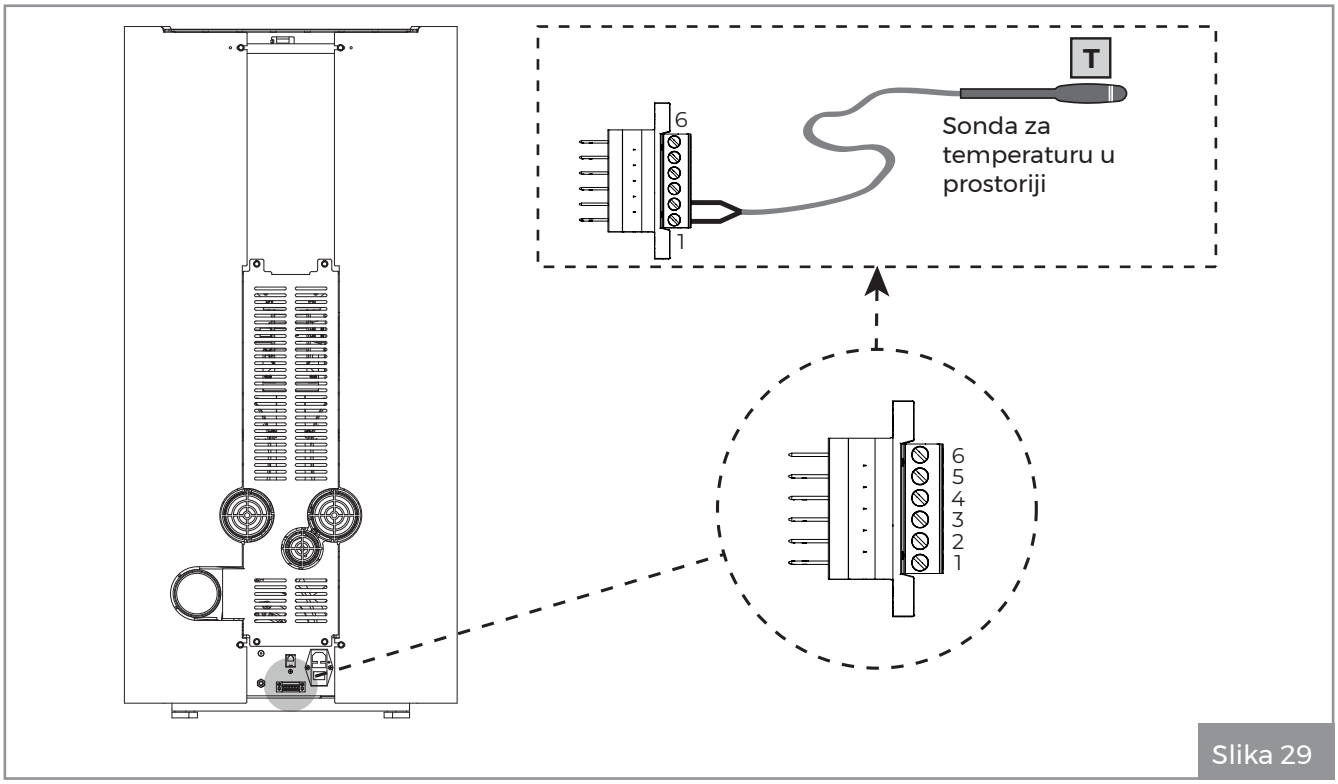

Slika 29

Konfiguracija 1 zadana je konfiguracija ovog uređaja. Ako se upotrebljava ova konfiguracija, ništa se ne treba mijenjati.

Uređaj iz tvornice izlazi sa sobnom sondom koja je već spojena na terminale i postavljena na stražnju ploču (**Slika 29**).

Sonda za prostoriju može se postaviti na drugo mjesto kako bi mjerila željenu temperaturu u prostoriji.

Postavite konfiguraciju 1 za uključivanje i isključivanje uređaja ručno ili prema programu.

Uređaj modulira snagu prema sobnoj temperaturi koju očitava sonda za prostoriju postavljena na samu peć.

Možete postaviti funkciju „Ekološki način rada" tako da se uređaj isključi ili ponovno uključi u skladu s postavljenom sobnom temperaturom.

U ovoj konfiguraciji može se postaviti i funkcija protiv zamrzavanja.

Važno je provjeriti je li uređaj postavljen na **konfiguraciju 1**.

Ova se konfiguracija može upotrijebiti i za ručno ili programirano uključivanje i isključivanje uređaja (s aktivnom funkcijom mjerača vremena).

8.2 Konfiguracija 2 – sobni termostat

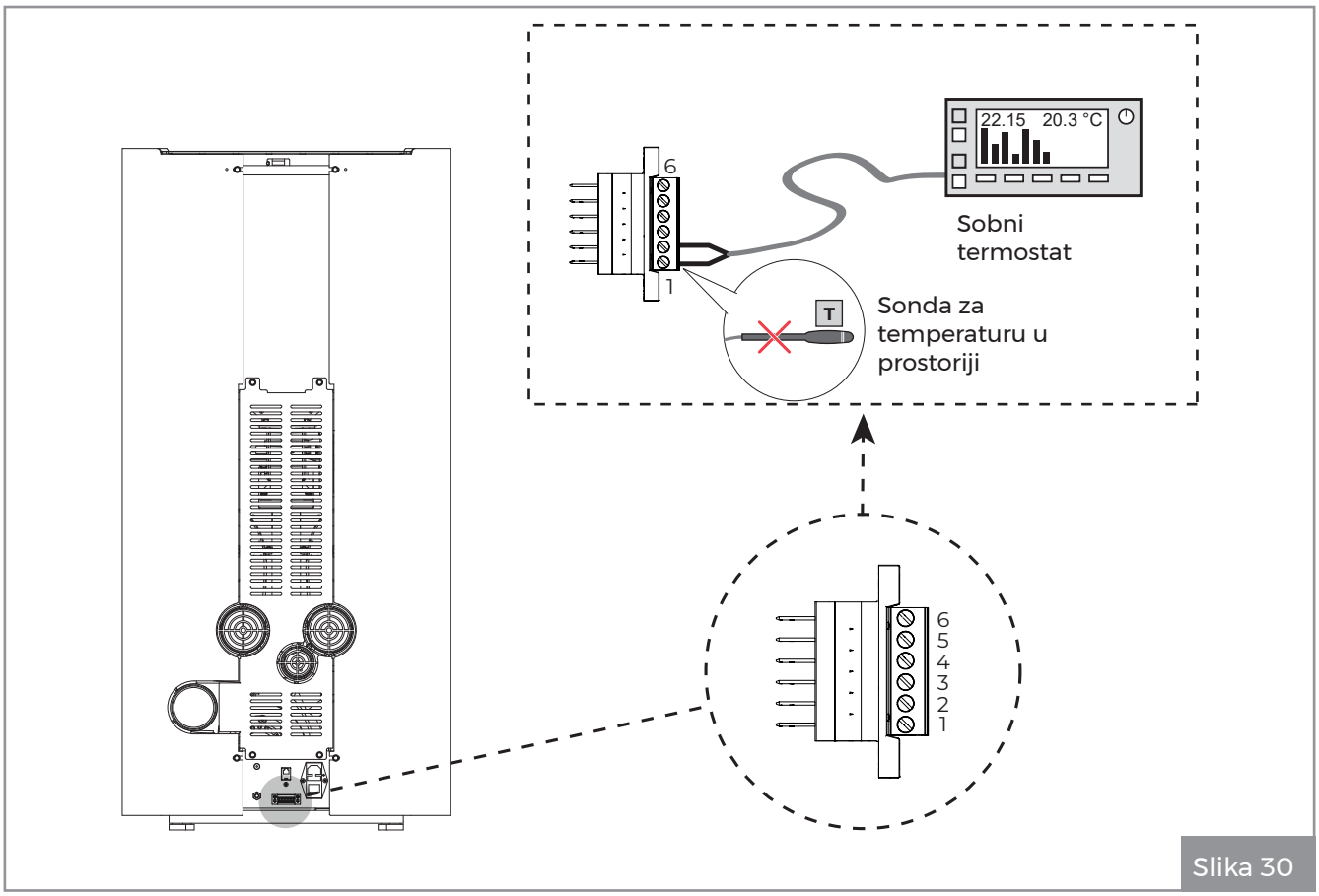

Slika 30

U konfiguraciji 2 uređajem upravlja vanjski termostat (ili programabilni termostat) (nije isporučen) koji uključuje i isključuje uređaj ovisno o postavljenoj temperaturi (**Slika 30**).

Kad je temperatura zadovoljena, termostat otvara strujni krug i isključuje peć. Peć se automatski ponovno uključuje kad temperatura padne ispod vrijednosti postavljene na vanjskom termostatu (zatvoreni krug).

Ova se konfiguracija također može upotrijebiti za uključivanje i isključivanje uređaja ručno ili na programirani način (s aktivnom funkcijom Timer); da biste to učinili, potrebno je ukloniti premosnik između dva terminala i spojiti sobni termostat.

Ako termostat dopušta planirano programiranje, preporučljivo je deaktivirati mjerač vremena uređaja tako da ga postavite na OFF kako bi se izbjeglo preklapanje vremenskih načina rada.

U ovoj konfiguraciji uređaj se isključuje kada se ispuni uvjet vanjskog termostata.

9 PRVO PALJENJE

Prvo paljenje mora obaviti instalater.

9.1 Punjenje peleta

- Otvorite otvor za punjenje peleta.

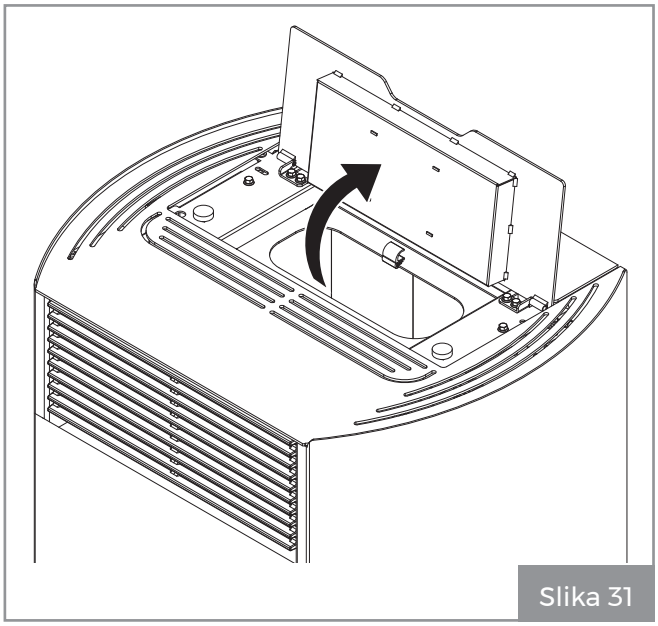

Slika 31

- Napunite pelete.

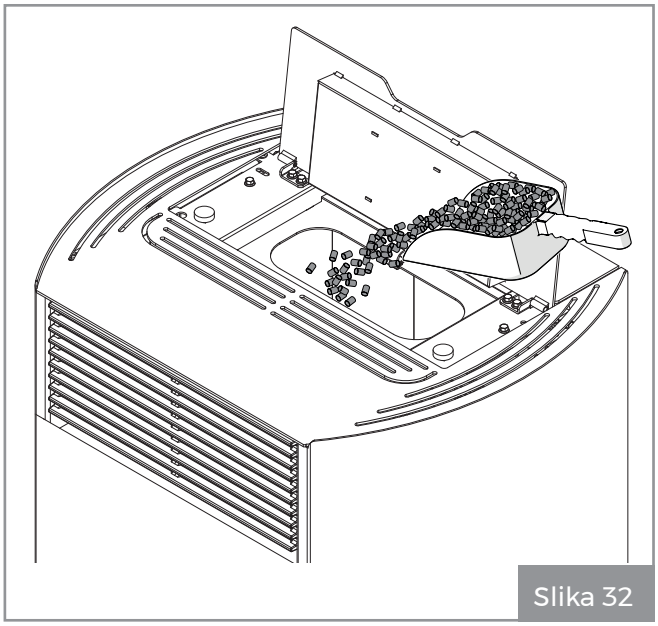

Slika 32

- Zatvorite otvor.

Uređaj, koji je predmet ovog priručnika jest peć za grijanje unutarnjih prostorija u domu, a kao gorivo upotrebljavaju se isključivo drveni peleti koji se pune automatski.

Proizvod radi samo sa zatvorenim otvorom za punjenje peleta. Tijekom rada peć će emitirati zvučni signal kada se otvore vrata, koja se mogu držati otvorena 60 sekundi prije nego se u peći uključi alarm.

Provjerite da nema peleta koji ometaju pravilno zatvaranje poklopca.

9.2 Prvo pokretanje

Pri prvom paljenju peći provjerite jesu li prostorije pravilno prozračene jer se mogu pojaviti neugodni mirisi ili dim zbog isparavanja ili sušenja određenih upotrijebljenih materijala. Taj će fenomen postupno nestati.

Priključite uređaj na električnu mrežu, uključite prekidač za napajanje na stražnjoj strani uređaja tako da ga okrenete na „I”.

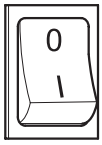

Slika 33

Ako je veza ispravna, uređaj emitira niz isprekidanih zvukova i zaslon se uključuje.

Pogledajte priručnik za zaslon.

10 ČIŠĆENJE I ODRŽAVANJE

Čišćenje može obaviti korisnik.

Postupke održavanja mora obaviti ovlašteni centar za tehničku pomoć.

Prije bilo kakvog postupka održavanja primijenite sljedeće mjere opreza:

- Provjerite jesu li svi dijelovi uređaja hladni.
- Provjerite je li pepeo potpuno hladan.
- Upotrebljavajte osobnu zaštitnu opremu navedenu u Direktivi 89/391/EEZ.
- Provjerite je li prekidač glavne linije isključen.
- Osigurajte da se napajanje ne može slučajno ponovo pokrenuti. Izvadite utikač iz utičnice.
- Uvijek upotrebljavajte prikladnu opremu za održavanje.
- Nakon dovršetka operacija održavanja ili popravaka, prije ponovnog stavljanja uređaja u upotrebu, ponovno postavite sve zaštite i ponovno aktivirajte sve sigurnosne uređaje.

10.1 Program čišćenja za redovno održavanje

10.1.1 Redovno čišćenje (korisnik)

	SVAKI PUT KAD SE UREĐAJ UKLJUČI	SVAKI TJEDAN
Žeravnik (**Slika 34**)	X	
Ladica/odjeljak za pepeo (**Slika 35**)		X
Staklo (**Slika 36**)		X

10.1.2 Obično održavanje (ovlašteni tehnički servisni centar)

	1 GODINA (*)
Brtve za vrata i žeravnik	X
Sakupljač dima (**Slika 37**)	X
Sigurnost vrata (**Slika 38**)	X
Sustav dimnih plinova (**„10.3.3 Održavanje dimnog sustava" na stranici 36**)	X
Uređaj (**„10.3.4 Održavanje uređaja" na stranici 37**)	X

(*) Najmanje jednom godišnje ili nakon svakih 4000 kg izgorjelih peleta.

10.2 Obično čišćenje

10.2.1 Čišćenje ložišta iznutra

Svakodnevno ili prije svakog paljenja potrebno je provjeravati je li žeravnik čist kako bi se osigurao slobodan protok zraka za izgaranje iz otvora na samom žeravniku.

Usisajte pepeo koji se nakupio u žeravniku (**Slika 34**).

Izvadite pepeo iz komore za izgaranje jer soli koje su prisutne mogu uzrokovati hrđanje metala. Nadalje, pepeo bi mogao blokirati prolaz zraka, mijenjajući razvoj plamena koji bi, ako se približi staklu, pojačao hrđanje.

Kad očistite žeravnik, izvadite ga iz kućišta i očistite prostor u kojem se nalazi (**Slika 34**).

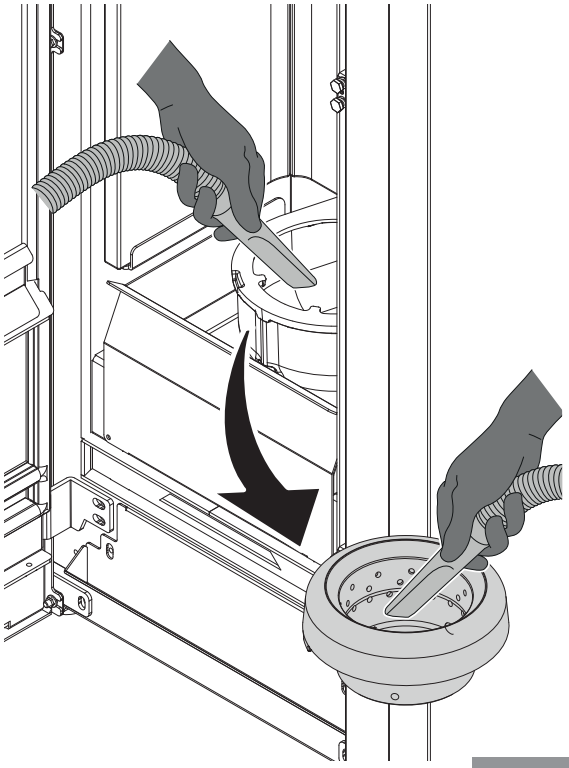

Slika proizvoda samo je za ilustraciju Slika 34

Ako je potrebno, izvadite ladicu za pepeo i ispraznite je, pazeći da uklonite sve ostatke u odjeljku u kojem se nalazi (**Slika 35**).

Upotreba usisavača za pepeo može pojednostaviti postupak čišćenja

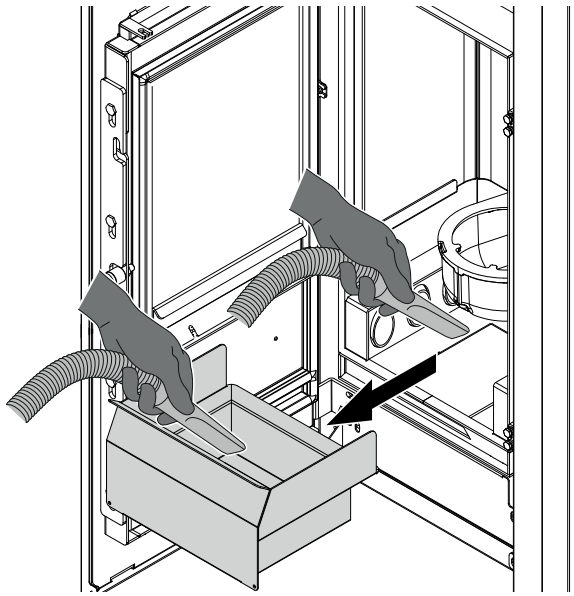

Slika proizvoda samo je za ilustraciju Slika 35

10.2.2 Čišćenje stakla

To se radi vlažnom krpom ili vlažnim papirnatim ručnikom kojim se prođe kroz pepeo (**Slika 36**).

Trljajte dok staklo ne bude čisto.

Staklo nemojte čistiti dok je peć uključena i nemojte upotrebljavati abrazivne spužve.

Nemojte upotrebljavati otapala, kiseline, sapune, tekuće deterdžente ni agresivne proizvode.

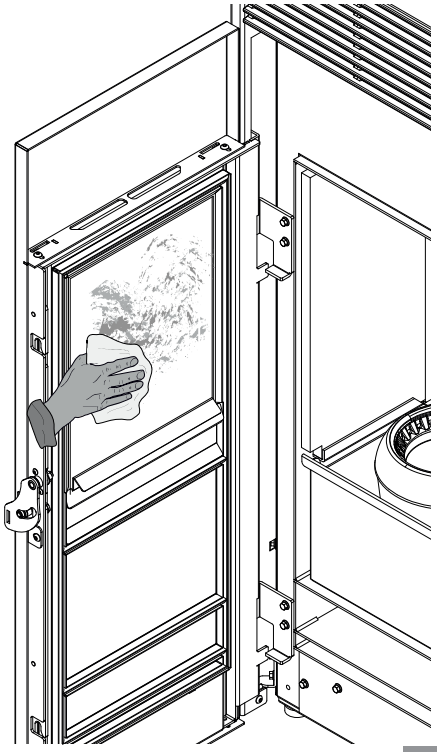

Slika 36

10.3 Uobičajeno održavanje

10.3.1 Održavanje razvodnika dimovoda

Izvadite ladicu za pepeo i s pomoću posebnog usisavača za pepeo uklonite sve ostatke u odjeljku u kojem se nalazi. Savitljivom četkom očistite cijevi izmjenjivača u komori za izgaranje (**Slika 37**).

Usisavačem za pepeo uklonite sve ostatke koji padnu u dimovodni razdjelnik.

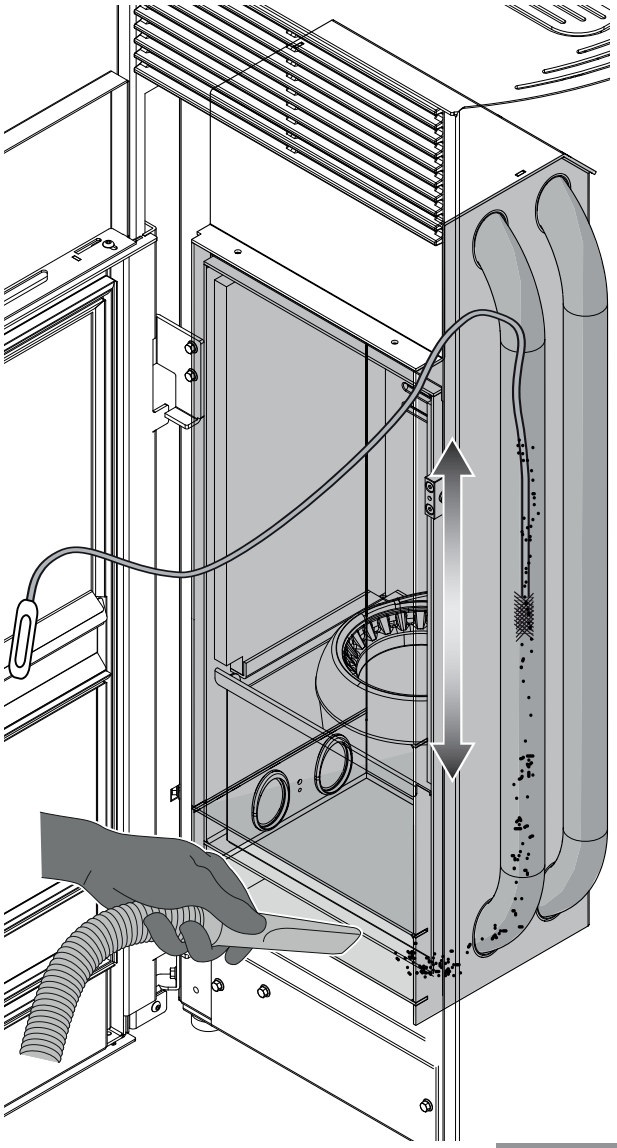

Slika 37

10.3.2 Sigurnost vrata

Kako bi se osigurao ispravan i siguran rad vrata ložišta, potrebno je podmazati opruge mehanizma za zatvaranje koje se mogu nalaziti na šarkama (**A**) ili na zasunu za zatvaranje vrata (**B**).

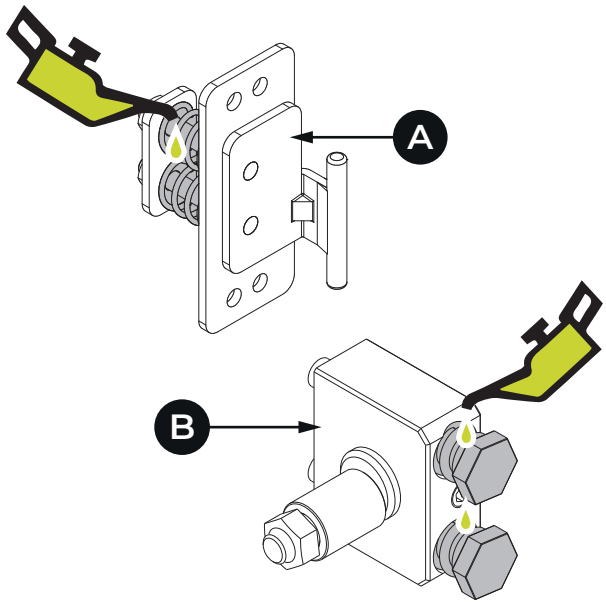

Indikativna slika

Slika 38

10.3.3 Održavanje dimnog sustava

Ako postoje vodoravni odjeljci, važno je provjeriti i očistiti sve ostatke pepela i čađe kako oni ne bi zapriječili prolaz dima.

Nakupine unutar dimnjaka utječu na optimalni prisilni propuh. Kada dosegnu debljinu od 5 – 6 mm, uz visoke temperature i iskre, mogu se zapaliti s lako zamislivim posljedicama kako za dimovod tako i za kuću.

Ako čišćenje uopće nije obavljeno ili nije obavljeno na odgovarajući način, može doći do problema pri radu uređaja, uključujući sljedeće:

- loše izgaranje;
- pocrnjenje stakla;
- začepljenje žeravnika zbog nakupljanja pepela i peleta;
- naslage pepela i prekomjerne naslage na izmjenjivaču te posljedična loša učinkovitost.

10.3.4 Održavanje uređaja

Treba se obaviti najmanje jednom godišnje ili svaki put kad uređaj signalizira da je potrebno održavanje.

Tijekom održavanja tehničar mora:

- temeljito i potpuno očistiti prostor za odvod dimnih plinova;
- provjeriti stanje i nepropusnost svih brtvi;
- provjeriti stanje svih unutarnjih dijelova i provjeriti jesu li čisti;
- provjeriti je li ispuh za dimne plinove zabrtvljen i čist;
- izvaditi sve ostatke peleta iz spremnika;
- provjeriti nema li peleta ili ostataka peleta u prostoru za ugradnju uređaja;
- provjeriti radi li uređaj pravilno;
- poništiti sva upozorenja ili alarme.

11 RUŠENJE I ODLAGANJE

Rušenje i zbrinjavanje uređaja isključiva je odgovornost vlasnika, koji se mora pridržavati važećih propisa za odlaganje materijala u zemlji u kojoj se uređaj upotrebljava i, ako je potrebno, izjave o odlaganju vezano uz sigurnost, poštivanje i zaštitu okoliša.

Odlaganje se može povjeriti trećoj strani, pod uvjetom da se upotrebljavaju samo tvrtke ovlaštene za oporabu i uklanjanje odgovarajućih materijala.

Rastavljanje radi rušenja uvijek se mora obaviti dok je uređaj u stanju mirovanja i s isključenim napajanjem, ako ono postoji.

Ostavljanje aparata na pristupačnim mjestima predstavlja ozbiljnu opasnost za ljude i životinje.

Razdvajanje otpada pri odlaganju proizvoda omogućuje izbjegavanje potencijalno negativnih posljedica po okoliš i zdravlje te omogućuje recikliranje materijala od kojih je proizvod izrađen kako bi se ostvarila značajna ušteda energije i resursa.

Svu odgovornost za štetu nanesenu ljudima i životinjama uvijek snosi vlasnik. Nakon rušenja, EC oznaka, ovaj priručnik i drugi dokumenti koji se odnose na ovaj uređaj moraju se uništiti.

11.1 Odlaganje električnih komponenti

- Uklonite svu električnu opremu.
- Odvojite baterije na elektroničkim pločama.
- Uklonite strukturu uređaja uz pomoć ovlaštene tvrtke.

INFORMACIJE O PRAVILNOM ODLAGANJU BATERIJA U OKVIRU ZNAČENJA EU DIREKTIVE 2006/66/EZ

Bateriju zamijenite kad joj je električni naboj istrošen: na kraju vijeka trajanja ovu bateriju ne smijete odlagati zajedno s nerazvrstanim otpadom. Ona se mora dostaviti u odgovarajuće sabirne centre za komunalni otpad ili trgovcima koji pružaju ovu uslugu. Zasebno odlaganje baterije omogućuje izbjegavanje mogućih štetnih učinaka na okoliš i zdravlje ljudi koji nastaju zbog nepravilnog odlaganja te omogućuje povrat i recikliranje materijala od kojih se sastoji, uz značajne uštede energije i resursa. Kako bi se naglasila obveza odvojenog odlaganja baterija, na samoj bateriji nalazi se simbol precrtane kante za otpad. Ako korisnik proizvod odloži na zlonamjeran način, mogu se primijeniti administrativne sankcije predviđene zakonom.

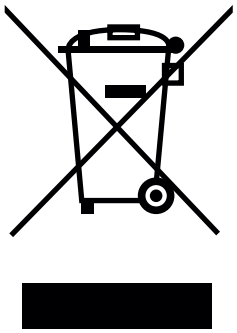

Simbol precrtane kante za otpad s kotačima na naljepnici opreme označava da se proizvod ne smije odlagati kao nerazvrstani otpad, već ga treba dostaviti u posebne objekte za prikupljanje radi oporabe i recikliranja.

U skladu s člankom 13. talijanske zakonodavne uredbe br. 151 od 25. srpnja 2005. o provedbi Direktive 2002/96/EZ od 23. veljače 2003. o otpadnoj električnoj i elektroničkoj opremi koja se odnosi na mjere i postupke namijenjene sprječavanju proizvodnje otpadne električne i elektroničke opreme, nazvane WEEE, promičući ponovnu upotrebu, recikliranje i druge oblike oporabe kako bi se smanjila količina koju treba odložiti i poboljšala intervencija strana uključenih u vijek trajanja takvih proizvoda.

VSEBINA

Uporabnik in monter

Monter

1 UVOD 41

1.1 Simboli 41
1.2 Predvidena uporaba 41
1.3 Namen in vsebina priročnika 41
1.4 Hramba priročnika 41
1.5 Posodobitev tega priročnika 41
1.6 Pregled 41
1.7 Skladnost 42
1.8 Odgovornost proizvajalca 42
1.9 Tehnična pomoč in vzdrževanje 43
1.10 Nadomestni deli 43
1.11 Serijska tablica 43
1.12 Dobava naprave 43

2 VARNOSTNO OPOZORILO 44

2.1 Opombe za monterja 44
2.2 Opozorila za tehnično vzdrževalno osebje 45
2.3 Opozorila za uporabnike 45

3 ZNAČILNOSTI GORIVA 48

3.1 Značilnosti goriva 48
3.2 Skladiščenje peletov 48

4 SPOZNAVANJE IZDELKA 49

4.1 Opis 49
4.2 Mere 51
4.3 Tehnične lastnosti 52
4.4 Serijska tablica 53
4.5 Vezalna shema 54

5 RAVNANJE IN PREVOZ 57
5.1 Prevoz 57
5.2 Preverjanje podlage, kjer bo naprava nameščena. 57

6 PRIPRAVA MESTA NAMESTITVE 58
6.1 Splošni premisleki 58
6.2 Varnostni ukrepi 58
6.3 Mesto namestitve 58
6.4 Zgorevalni zrak 59
6.5 Priključek za dimne pline 61
6.6 Strešni izpuh s tradicionalnim dimnikom 62

7 NAMESTITEV 63
7.1 Splošni premisleki 63
7.2 Izravnava naprave 65
7.3 Kroženje ogrevalnega zraka 65
7.4 Električni priključek 66
7.5 Optimizacija zgorevanja 66

8 ZAČETNA KONFIGURACIJA 67
8.1 Konfiguracija 1 – sonda prostora 67
8.2 Konfiguracija 2 – sobni termostat 68

9 PRVI ZAGON 69
9.1 Nalaganje peletov 69
9.2 Prvi zagon 69

10 ČIŠČENJE IN VZDRŽEVANJE 70
10.1 Program rednega vzdrževalnega čiščenja 70
10.2 Redno čiščenje 71
10.3 Redno vzdrževanje 72

11 RAZSTAVLJANJE IN ODSTRANITEV 74
11.1 Odstranjevanje električnih sestavnih delov 74

1 UVOD

Ogrevalne naprave Palazzetti so izdelane in preizkušene v skladu z varnostnimi zahtevami iz referenčnih evropskih direktiv.

Za prevajanje, reprodukcijo ali tiskanje tega priročnika za uporabo, četudi le delno, potrebujete pooblastilo podjetja Palazzetti. Tretjim osebam ni dovoljeno razkriti tehničnih informacij, ilustracij ali specifikacij iz tega priročnika.

Naprave ne upravljajte, če niste popolnoma razumeli vseh informacij v priročniku; če ste v dvomih, vedno povprašajte za nasvet ali posredovanje specializiranega osebja podjetja Palazzetti.

Podjetje Palazzetti si pridržuje pravico, da kadar koli brez predhodnega obvestila spremeni tehnične in/ali funkcionalne specifikacije in lastnosti.

1.1 Simboli

Najpomembnejše točke v tem priročniku so označene z naslednjimi simboli:

NAVODILO: Napotki glede pravilne uporabe naprave in odgovornosti uporabnikov naprave.

POZOR: **Opozarja na zelo pomemben vidik.**

NEVARNOST: **Izraža pomembno opozorilo za preprečevanje poškodb ali materialne škode.**

1.2 Predvidena uporaba

Naprava, na katero se nanaša ta priročnik, je peč za ogrevanje notranjih bivalnih prostorov, ki deluje izključno na lesne pelete s samodejnim nalaganjem.

Naprava sme delovati samo pri zaprtih vratih kurišča.

Navedena predvidena uporaba velja samo za naprave s popolno konstrukcijsko, mehansko in inženirsko učinkovitostjo.

1.3 Namen in vsebina priročnika

Namen tega priročnika je navesti temeljna in bistvena pravila za pravilno namestitev naprave.

Strogo upoštevanje vsebine priročnika zagotavlja višjo raven varnosti in učinkovitosti naprave.

1.4 Hramba priročnika

Hramba in prebiranje priročnika

Priročnik je treba skrbno hraniti, tako da je njegova vsebina vedno pri roki in na voljo tako uporabniku kot tudi montažnemu in vzdrževalnemu osebju.

Namestitveni priročnik je sestavni del naprave.

Poškodovanje ali izguba

Po potrebi od podjetja Palazzetti zahtevajte dodatno kopijo.

Prodaja naprave

V primeru prodaje naprave je uporabnik dolžan izročiti ta priročnik novemu lastniku.

1.5 Posodobitev tega priročnika

Ta priročnik odraža dejansko stanje razvoja v trenutku, ko je bila naprava postavljena na trg.

Izdelkov, ki so že v prodaji in imajo priloženo tehnično dokumentacijo, Palazzetti ne bo obravnaval kot pomanjkljive ali neustrezne zaradi možnih sprememb, prilagoditev ali uporabe novih tehnologij v novih izdelkih.

1.6 Pregled

Navodila v tem priročniku veljajo kot splošna pravila; še vedno je treba upoštevati vsa pravila, določena z lokalno, nacionalno in evropsko zakonodajo, ki velja v državi, kjer je naprava nameščena.

Informacije

Če se morate obrniti na proizvajalca naprave, navedite serijsko številko in identifikacijske podatke, navedene na identifikacijski tablici.

V primeru težav se obrnite na prodajalca ali usposobljenega tehnika, ki ga pooblasti proizvajalec; v primeru popravila zahtevajte uporabo originalnih nadomestnih delov.

Redno preverjajte in očistite odvod dimnih plinov (priključen na dimniško cev).

Peč na pelete ni naprava za kuhanje.

Ta priročnik z navodili, ki je sestavni del peči, shranite za celotno življenjsko dobo naprave. Če peč prodate ali prenesete na drugega uporabnika, poskrbite, da ta vedno prejme tudi knjižico z navodili.

V primeru izgube se obrnite na proizvajalca ali pooblaščenega prodajalca, da zagotovi drugo

kopijo.

Vzdrževanje

Vzdrževalna dela mora izvajati usposobljeno osebje, pooblaščeno za delo na napravi, na katero se sklicuje ta priročnik.

Odgovornost za montažna dela

Palazzetti ne more prevzeti odgovornosti za dela, izvedena pri namestitvi naprave; to odgovornost prevzema monter, ki je odgovoren za izvajanje preverjanj v zvezi z dimniško cevjo, dovodom zraka in ustreznostjo predlaganih rešitev za namestitev.

1.7 Skladnost

Naprave, zajete v tem priročniku, so v skladu z zakonodajnimi določbami naslednjih evropskih direktiv:

2014/30/EU: Direktiva o elektromagnetni združljivosti

2014/35/EU: Direktiva o nizki napetosti

2017/2102/EU: Direktiva RoHS

2009/125/ES: Direktiva o okoljsko primerni zasnovi izdelkov – izdelek, povezan z energijo

2014/53/EU: RED (Direktiva o radijski opremi)

UREDBA (EU) št. 305/2011 (CPR)

UREDBA (EU) 2015/1185 (okoljsko primerna zasnova)

Uporabljeni so bili naslednji usklajeni standardi in/ali predpisi:

EMCD:

– EN 55014-1:2017

– EN 61000-3-2:2015

– EN 61000-3-3:2014 /EC:2016

– EN 55014-2:2015

EMF:

– EN 62233:2008 /EC:2008

LVD:

– EN 60335-1:2013 /EC:2014 /A11:2015 /A13:2017

– EN 60335-2-102:2007 /A1:2011

CPR:

– EN 14785:2006

1.8 Odgovornost proizvajalca

Z izročitvijo tega priročnika podjetje Palazzetti zavrača vso odgovornost, tako civilno kot kazensko, neposredno ali posredno, ki izhaja iz:

- namestitve, ki ni v skladu z veljavnimi standardi v zadevni državi in varnostnimi direktivami;
- delnega ali popolnega neupoštevanja navodil v tem priročniku;
- namestitve, ki jo izvede nekvalificirano in neusposobljeno osebje;
- uporabe, ki ni v skladu z varnostnimi direktivami;
- sprememb in/ali popravil naprave, ki jih ni odobril proizvajalec;
- pomanjkljivega vzdrževanja;
- izrednih dogodkov.

1.9 Tehnična pomoč in vzdrževanje

Palazzetti ima razširjeno mrežo servisnih centrov s specializiranimi, šolanimi in usposobljenimi tehniki.

Naši prodajni predstavniki so vam na voljo, da vas usmerijo v najbližji pooblaščeni servisni center.

1.10 Nadomestni deli

Uporabljajte samo originalne nadomestne dele.

Ne čakajte, da se komponente zaradi uporabe obrabijo, preden jih zamenjate.

Zamenjava obrabljenega sestavnega dela pred njegovo popolno odpovedjo pomaga preprečiti nesreče, ki bi nastale zaradi nenadne odpovedi sestavnih delov, ki lahko povzročijo resne poškodbe oseb in materialno škodo.

1.11 Serijska tablica

Serijska identifikacijska tablica (**A**) je nameščena na zadnji strani (**Sl. 39**), na njej so navedeni vsi značilni podatki v zvezi z napravo, vključno s podrobnostmi o proizvajalcu, serijsko številko in oznako CE.

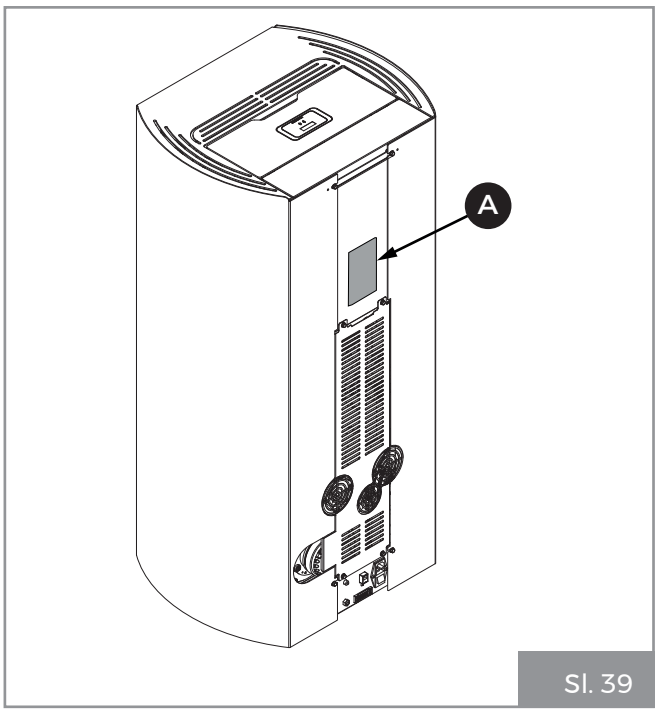

Sl. 39

Za vsako vrsto zahteve v zvezi z napravo je treba vedno navesti serijsko številko.

1.12 Dobava naprave

Naprava je dobavljena popolnoma zapakirana in pritrjena na leseno paleto, ki omogoča rokovanje z viličarji in/ali drugimi sredstvi.

Naslednji material je priložen napravi:

- priročnik za uporabo, namestitev in vzdrževanje;
- nalepka s črtno kodo;
- knjižica s prikazi.

2 VARNOSTNO OPOZORILO

2.1 Opombe za monterja

Upoštevajte predpise, navedene v tem priročniku.

Navodila za montažo in demontažo naprave so predvidena samo za specializirane tehnike.

Namestitev, uporaba in vzdrževanje izdelka morajo biti v skladu z navodili proizvajalca in v skladu s predpisi. Neupoštevanje navodil in kakršna koli nepravilna opravila lahko povzročijo nevarne situacije, materialno škodo, poškodbe živali, zdravstvene težave ali okvare.

Namestitev, priklop na električno omrežje, testiranje delovanja in vzdrževanje mora izvajati izključno pooblaščeno in usposobljeno osebje.

Namestitev in vzdrževanje izdelka mora izvajati izključno usposobljeno osebje z ustreznim znanjem o samem izdelku. Uporabljajte samo originalne nadomestne dele, ki jih priporoča proizvajalec.

Za dela, ki se izvajajo na lokaciji naprave, je odgovoren izključno uporabnik; slednji je odgovoren tudi za izvajanje pregledov v zvezi s predlaganimi rešitvami za namestitev.

Monter mora upoštevati vse lokalne, nacionalne in evropske varnostne predpise.

Naprava mora biti nameščena na tleh z ustrezno nosilnostjo.

Preverite, ali sta dimniška cev in dovod zraka v skladu z vrsto namestitve.

Pri izvedbi električne napeljave se ne poslužujte začasnih povezav ali neizoliranih kablov.

Prepričajte se, da je ozemljitev električnega sistema ustrezna.

Pred začetkom faz montaže ali demontaže naprave mora monter upoštevati varnostne ukrepe, ki jih zahteva zakonodaja, in zlasti naslednje navedbe:

- dela ne opravljajte v neugodnih razmerah;
- delo opravljajte le v popolnem psihofizičnem stanju in prepričajte se, da je osebna zaščitna oprema nedotaknjena in deluje brezhibno;
- nosite rokavice in zaščitne čevlje;
- uporabljajte orodja z električno izolacijo;
- poskrbite, da na območju, kje se izvaja montaža/demontaža, ni ovir.

Izdelek je dovoljeno namestiti samo v prostore, kjer ni nevarnosti požara, in so opremljeni z vsem potrebnim, vključno z dovodom zraka in električne energije ter dimniško cevjo za odvajanje plinov.

Ocenite statično stanje površine, ki nosi težo izdelka, in zagotovite ustrezno izolacijo, če je sestavljena iz vnetljivih materialov (npr. les, preproga, plastika).

Električni deli pod napetostjo: napajanje izdelka vključite šele, ko je popolnoma sestavljen.

2.2 Opozorila za tehnično vzdrževalno osebje

Vzdrževalna dela sme izvajati samo pooblaščeno in usposobljeno osebje.

Upoštevajte predpise v tem priročniku.

Vedno uporabljajte osebno varovalno opremo in druga zaščitna sredstva.

Pred začetkom vzdrževalnih del se prepričajte, da se je peč, če je bila nedavno v uporabi, ohladila.

Tudi če samo ena od varnostnih naprav ne deluje, se šteje, da naprava ne deluje.

Pred vzdrževalnimi deli odklopite napravo iz električnega omrežja.

Pred deli na električnih in elektronskih delih, priključkih in gibljivih delih (sistemi za nalaganje peletov, sistemi za samodejno čiščenje žerjavnice itd.) napravo odklopite iz električnega omrežja.

2.3 Opozorila za uporabnike

Za zagotovitev pravilne uporabe izdelka in nanj povezanih elektronskih naprav ter preprečevanje nesreč je pomembno, da vedno upoštevate navodila v tem priročniku.

Zunanje površine naprave so še posebej vroče (vrata, ročaj, steklo, dimniške cevi itd.). Zato se je treba izogibati stiku s temi deli, razen če nosite primerno zaščitno obleko ali opremo, kot so rokavice, odporne proti vročini, ali v primeru sistemov s »hladnim ročajem«.

Iz tega razloga je med delovanjem priporočljiva največja previdnost, zlasti:

Ne dotikajte se in se ne približujte steklu vrat kurišča, saj lahko povzroči opekline, ne glejte dolgo v plamen.

Ne obešajte perila neposredno nad napravo za sušenje: nevarnost požara.

- ne dotikajte se dimniške cevi;
- ne izvajajte nobene vrste čiščenja;
- ne odstranjujte pepela;
- ne odpirajte vrat kurišča;
- ne odpirajte predala za pepel (če je na voljo).

Naprave ne smejo uporabljati otroci, mlajši od 8 let, in osebe z zmanjšanimi telesnimi, čutnimi ali duševnimi sposobnostmi ali brez izkušenj ali potrebnega znanja, razen če so pod nadzorom ali so pred tem prejeli navodila v zvezi z varno uporabo naprave in razumejo nevarnosti, ki jih to prinaša. Otroci se ne smejo igrati z napravo. Čiščenja, za katera je odgovoren uporabnik, ne smejo izvajati otroci brez nadzora.

Preden izvedete kakršno koli dejanje, mora uporabnik ali kdorkoli, ki upravlja izdelek, prebrati in v celoti razumeti vsebino tega priročnika za namestitev in uporabo. Napake ali slabe nastavitve lahko povzročijo nevarne pogoje in/ali nepravilno delovanje.

Nestrokovnim uporabnikom je treba preprečiti dostop do katerega koli sestavnega dela, ki jih lahko izpostavi nevarnosti. Zato ne smejo posegati v notranje dele, ki predstavljajo nevarnost (električno ali mehansko), tudi če je potreben odklop napajanja.

Upoštevajte navodila in opozorila, označena na imenskih ploščicah na napravi.

Imenske ploščice vsebujejo informacije za preprečevanje nesreč, zato morajo biti vedno popolnoma čitljive. Če so poškodovane in neberljive, jih je treba zamenjati, pri čemer od proizvajalca zahtevajte originalne nadomestne dele.

Natančno upoštevajte urnik rednega in izrednega vzdrževanja.

Naprave ne uporabljajte, ne da bi najprej opravili vsakodnevno čiščenje.

Naprave ne uporabljajte, če je delovanje nenormalno, sumite na poškodbo ali če se pojavijo nenavadni zvoki.

V primeru nepravilnega delovanja ali okvare izklopite napravo in se nemudoma obrnite na specializiranega tehnika.

Ne vlivajte vode na delujočo napravo in z njo ne gasite ognja v žerjavnici.

Naprave ne izklapljajte tako, da jo odklopite iz električnega omrežja.

Ne naslanjajte se na odprta vrata, saj bi to lahko ogrozilo stabilnost naprave.

Naprave ne uporabljajte kot kakršno koli sidrno oporo.

Prepovedana je uporaba izdelka kot lestve ali nosilne konstrukcije.

Naprave ne čistite, dokler se ohišje in pepel popolnoma ne ohladita.

Vrat se dotikajte samo, ko je naprava hladna.

V primeru uhajanja dimnih plinov v prostor ali eksplozije, ki je škodljiva za napravo, jo izklopite, prezračite prostor in se nemudoma obrnite na svojega monterja/serviserja.

V primeru požara v dimniški cevi izklopite napravo, jo izključite iz električnega omrežja in ne odpirajte vrat. Nato pokličite pristojne organe.

V primeru okvare vžigalnega sistema naprave ne vžigajte z vnetljivimi materiali.

Če se v napravah z električnim napajanjem naberejo nezgoreli plin/hlapi v kurišču, naprave ne izključite iz električnega omrežja in se čim bolj oddaljite od naprave.

V primeru okvare naprave zaradi slabega vleka dimniške cevi, očistite dimniško cev v skladu s postopkom, opisanim v razdelku »10.3.3 Vzdrževanje dimnega sistema« na strani 72.

Med delovanjem se ne dotikajte pobarvanih delov, da ne poškodujete končnega premaza.

Vso odgovornost za nepravilno uporabo izdelka v celoti nosi uporabnik, ki proizvajalca razbremeni civilne in kazenske odgovornosti.

Prepovedano je uporabljati napravo, če so njena vrata odprta.

Prepovedana je uporaba naprave, če so steklo ali tesnila vrat poškodovana.

Vsaka vrsta nepooblaščenega ravnanja ali zamenjave z neoriginalnimi nadomestnimi deli ogroža varnost upravljavca in razbremeni proizvajalca civilne in kazenske odgovornosti.

Prepovedano je ročno nalaganje peletov v žerjavnico; ta vrsta napačnega ravnanja lahko povzroči nenormalno količino nezgorelega plina, kar povzroči nevarnost eksplozije v komori.

Po neuspelem vžigu je treba nezgorele ostanke peletov v žerjavnici odstraniti pred novim poskusom vžiga.

Če žerjavnice ne čistite in redno servisirate, lahko pride do okvar in eksplozij v notranjosti naprave. Odstranite vse sledi materiala in ostanke iz lukenj žerjavnice in jih očistite vsakič, ko izpraznite pepel ali po vsakem neuspelem poskusu vžiga. Pazite, da se luknje v žerjavnici ne zmanjšajo, saj lahko to negativno vpliva na varno delovanje naprave.

Naprave ne umivajte z vodo. Voda lahko prodre v napravo in poškoduje električno izolacijo ter povzroči električni udar.

Ne sedite/stojte pred delujočim izdelkom dalj časa.

Nepravilna uporaba izdelka ali nepravilna vzdrževalna dela lahko povzročijo resno nevarnost eksplozije v zgorevalni komori.

Uporabljajte samo gorivo, ki ga priporoča proizvajalec. Izdelka nikoli ne smete uporabljati kot sežigalnico.

Prepovedana je uporaba benzena, goriva za svetilke, petroleja, tekočega sredstva za prižiganje lesa, etilnega alkohola ali podobnih tekočin za prižiganje plamena v tej napravi. Te tekočine naj bodo med delovanjem na ustrezni razdalji od naprave.

Razen lesnih peletov, se v rezervoar ne sme vstavljati nobenega drugega goriva.

Nekaj nasvetov za preprečevanje pojava korozije:

- izvajajte redna čiščenja, da se izognete kopičenju pepela;
- uporabljajte samo gorivo, ki ima lastnosti, opisane v poglavju »**Značilnosti goriva**«;
- ne uporabljajte topil, kislin, agresivnih detergentov ali izdelkov za neposredno čiščenje stekla ali drugih sestavnih delov izdelka;
- ne puščajte izdelka v neugodnih okoljskih pogojih (vlaga, slanost v zraku, nevihte itd.);
- če naprave ne uporabljate dalj časa (npr. poleti), odklopite dovodno cev za zgorevalni zrak in v zgorevalno komoro postavite vrečke za sušenje, da absorbirajo vlago v zraku, in jih odstranite, ko v napravi ponovno zakurite.

3 ZNAČILNOSTI GORIVA

3.1 Značilnosti goriva

Peleti (**Sl. 40**) so narejeni iz različnih vrst lesa, stisnjenih skupaj z mehanskimi postopki v skladu s predpisi o varstvu okolja, in so edino gorivo, potrebno za takšno vrsto naprave.

Sl. 40

Učinkovitost in toplotni potencial naprave se lahko razlikujeta glede na vrsto in kakovost uporabljenih peletov.

Priporočamo uporabo peletov razreda A1 (standard ISO 17225-2, ENplus A1, DIN Plus ali NC 444 kategorije »Visoko kakovostni NF peleti za biogoriva«).

Uporabite pelete s standardno dolžino med 3 in 40 mm.

Uporaba peletov slabe kakovosti ali peletov, ki niso v skladu z navodili proizvajalca, lahko ogrozi normalno delovanje naprave, poškoduje izdelek (tudi estetsko) in povzroči razveljavitev garancije.

Prepovedano je uporabljati napravo kot sežigalnico za kurjenje smeti.

Naprava je opremljena s posodo za shranjevanje peletov s prostornino, navedeno v tabeli »4.3 Tehnične lastnosti« na strani 52.

Prostor za nalaganje je nameščen na vrhu, za nalaganje peletov mora biti vedno odprt in med delovanjem naprave mora ostati zaprt.

Enkrat na mesec je priporočljivo povsem porabiti pelete v rezervoarju, da se odstrani nabran prah iz goriva.

3.2 Skladiščenje peletov

Pelete je treba shranjevati v suhem, ne preveč hladnem prostoru, vreče pa morajo biti zaprte.

Priporočljivo je, da imate v prostoru, kjer uporabljate napravo, ali v sosednjem prostoru shranjenih več vreč peletov, pod pogojem, da je v takšnem prostoru ustrezna temperatura in vlažnost ter da so vreče na varni razdalji (vsaj en meter) od virov toplote.

Mokri in/ali hladni peleti (5 °C) zmanjšajo toplotni potencial goriva, zaradi česar je potrebnega več čiščenja žerjavnice (neizgoreli material) in kurišča.

Posebno pozornost namenite skladiščenju in ravnanju z vrečami s peleti. Preprečiti je treba njihovo drobljenje in nastanek žagovine.

Če v rezervoar vstavite žagovino, lahko ta blokira sistem za nalaganje peletov.

4 SPOZNAVANJE IZDELKA

4.1 Opis

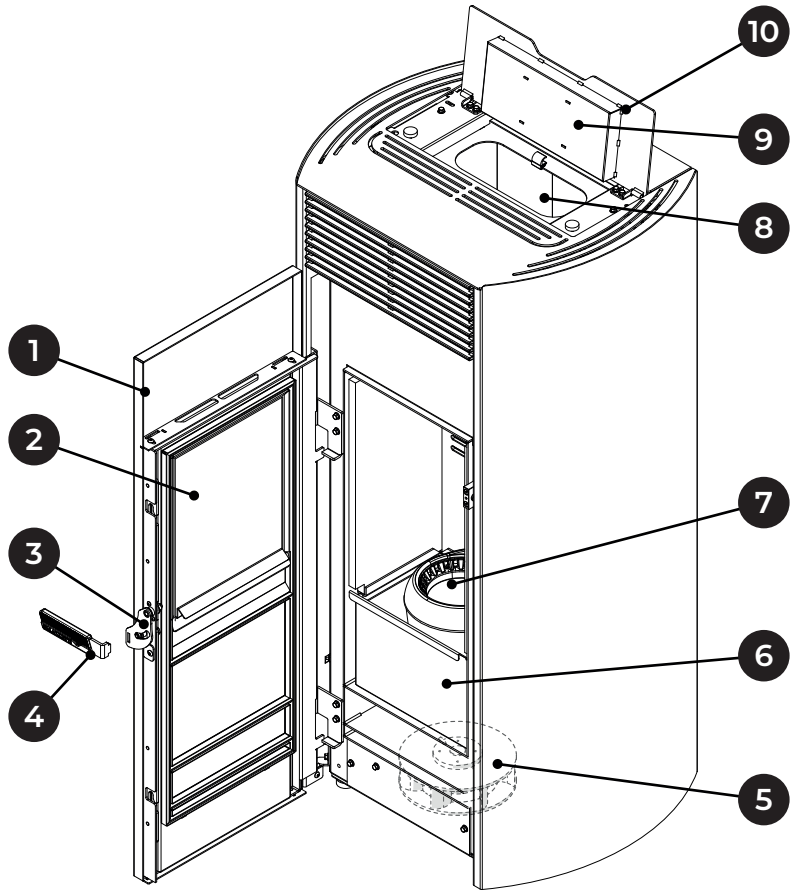

Sl. 41

1	Vrata
2	Notranja steklena vrata
3	Odpiralni ročaj
4	Hladen ročaj
5	Ventilator ogrevalnega zraka
6	Predal za pepel

7	Žerjavnica
8	Rezervoar za pelete
9	Zaslon
10	Pokrov rezervoarja

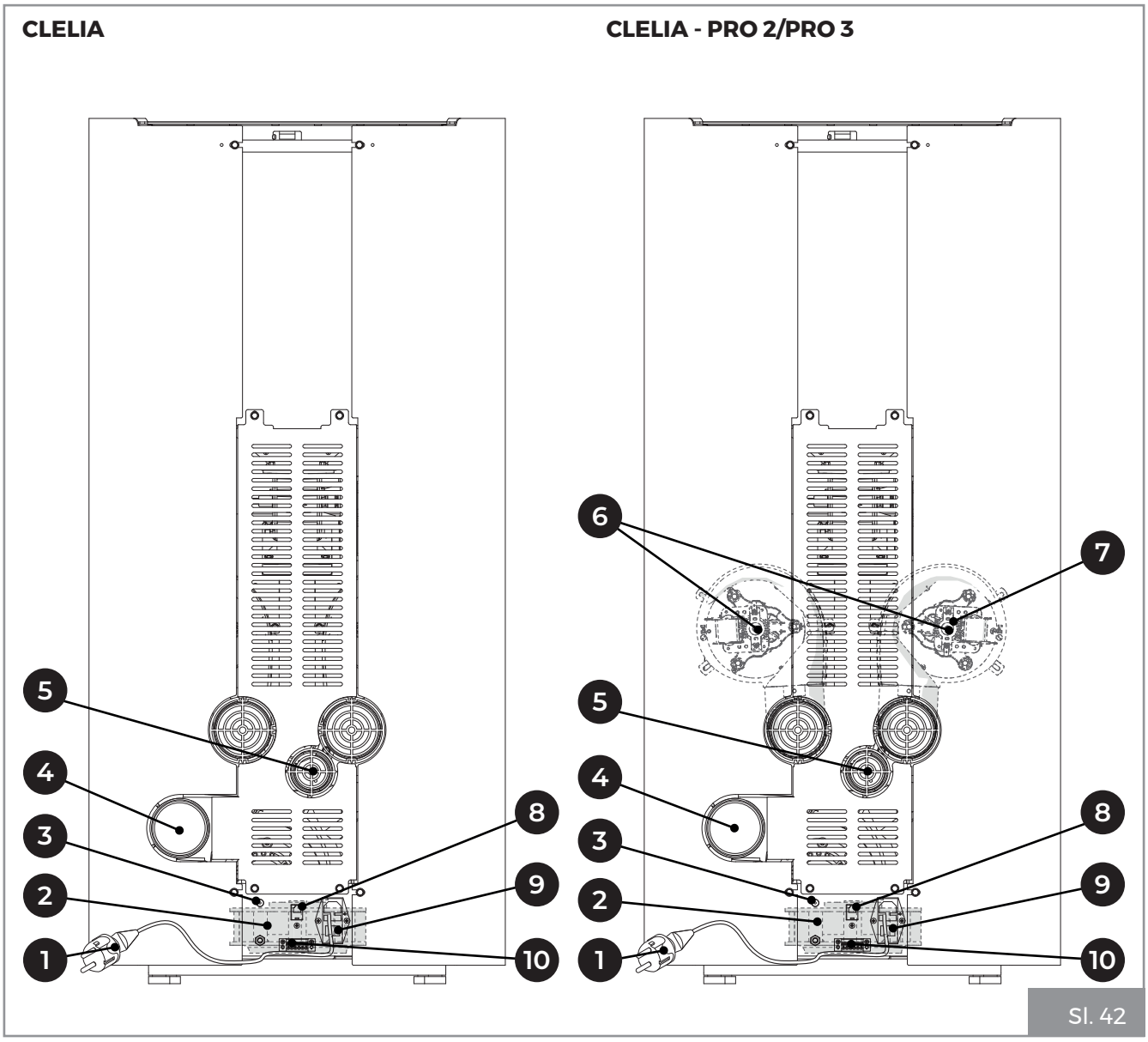

Sl. 42

1	Napajalni kabel
2	Ventilator ogrevalnega zraka
3	Termostat z ročno ponastavitvijo
4	Cev za dimne pline
5	Cev zraka za zgorevanje
6	Zadnja ventilatorja (PRO 3)
7	Zadnji ventilator (PRO 2)
8	Konektor RJ11
9	Stikalo za vklop/izklop
10	6-pinska priključna plošča

4.2 Mere

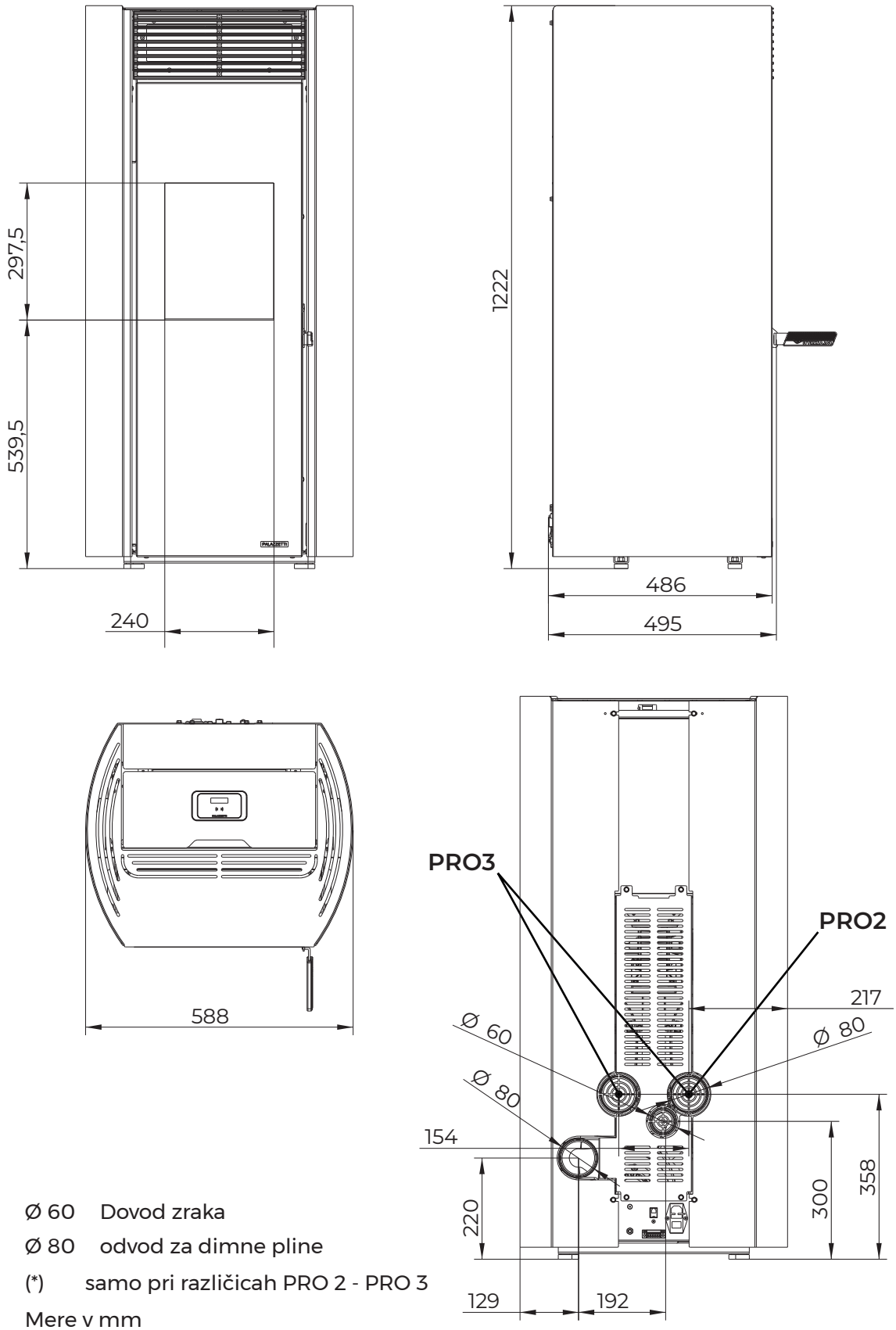

Ø 60 Dovod zraka

Ø 80 odvod za dimne pline

(*) samo pri različicah PRO 2 - PRO 3

Mere v mm

Sl. 43

4.3 Tehnične lastnosti

CLELIA		CLELIA 9		CLELIA 13	
		Min.	Maks.	Min.	Maks.
Skupna toplotna moč (izhodna)	kW	3.2	9	3.2	13,2
Izkoristek	%	89,9	91,2	89,9	90,1
Temperatura dimnih plinov	°C	109,1	167,7	109,1	224,1
Pretok dimnih plinov	g/s	3,77	5,46	3,77	6,38
Poraba goriva na uro	kg/h	0,73	2,05	0,73	3,04
Emisije CO (pri 13 % O2)	mg/Nm³	298	22	298	34
Odvod za dimne pline	mm	Ø 80			
Dovod zraka za zgorevanje	mm	Ø 60			
Dovod zunanjega zraka	mm	Ø 100		Ø 110	
Gorivo		Lesni peleti			
Vlek dimniške cevi	Pa	12 ± 2			
Najmanjši vlek za velikost dimnika	Pa	0,0			
Peč je primerna za prostore, ki niso manjši od	m³	40		60	
Prostornina rezervoarja za polnjenje peletov	kg	18			
Teža	kg				
Število ventilatorjev ogrevalnega zraka	Št.	1 (PRO2)		2 (PRO3)	
Pretok ventilatorja ogrevalnega zraka	m³/h	100			

Električni podatki		CLELIA		
		9 - 13	9 PRO2 - 13 PRO2	9 PRO3 - 13 PRO3
Napetost	V	230	230	230
Frekvenca	Hz	50	50	50
Največja poraba moči med delovanjem	W	55	75	130
Poraba moči pri električnem vžigu	W	360	360	360

4.4 Serijska tablica

Palazzetti Lelio S.p.A. - via Roveredo 103 - 33080 Porcia (PN)

CE 20

DOP Nr. 000001385 – N.B. 2456 EN 14785:2006

Apparecchio per il riscaldamento domestico alimentato con pellet di legno

TYPE N.

Matr N° - - - - - - -

Combustibile	F		Pellet
Potenza termica max introdotta	PImax	...	kW
Potenza termica min introdotta	PImin	...	kW
Potenza termica nominale	Pmax	...	kW
Potenza termica ridotta	Pmin	...	kW
Rendimento alla potenza nominale	EFFmax	...	%
Rendimento alla potenza ridotta	EFFmin	...	%
Emissioni di CO alla potenza nominale(13%O2)	COmax	...	mg/Nm^3
Emissioni di CO alla potenza ridotta(13%O2)	COmin	...	mg/Nm^3
Polveri alla potenza nominale(13%O2)	Dust	...	mg/Nm^3
Temperatura fumi	Tf	...	°C
Distanza minima da materiali infiammabili	X1/X2/Y	...	mm
Tensione	V	...	V
Frequenza	f	...	Hz
Potenza max assorbita in funzionamento	Wmin	...	W
Potenza max assorbita in accensione	Wmax	...	W

Leggere e seguire le istruzioni di uso e manutenzione
Usare solo il combustibile raccomandato

Made in Italy

Италияда жасалган
Италияда жасалган

Sl. 44

F	Gorivo
PImax	Maks. vhodna toplotna moč
PImin	Min. vhodna toplotna moč
Pmax	Nazivna toplotna moč
Pmin	Zmanjšana toplotna moč
EFFmax	Učinkovitost pri nazivni moči
EFFmin	Učinkovitost pri zmanjšani moči
COmax	Emisije CO pri nazivni moči (13 % O_2)
COmin	Emisije CO pri zmanjšani moči (13 % O_2)

Prah	Prah pri nazivni moči (13 % O_2)
Tf	Temperatura dimnih plinov
X1/X2/Y	Minimalna razdalja od vnetljivih materialov
V	Napetost
f	Frekvenca
Wmin	Največja poraba moči med delovanjem
Wmax	Maksimalna poraba moči med vžigom

4.5 Vezalna shema

CLELIA

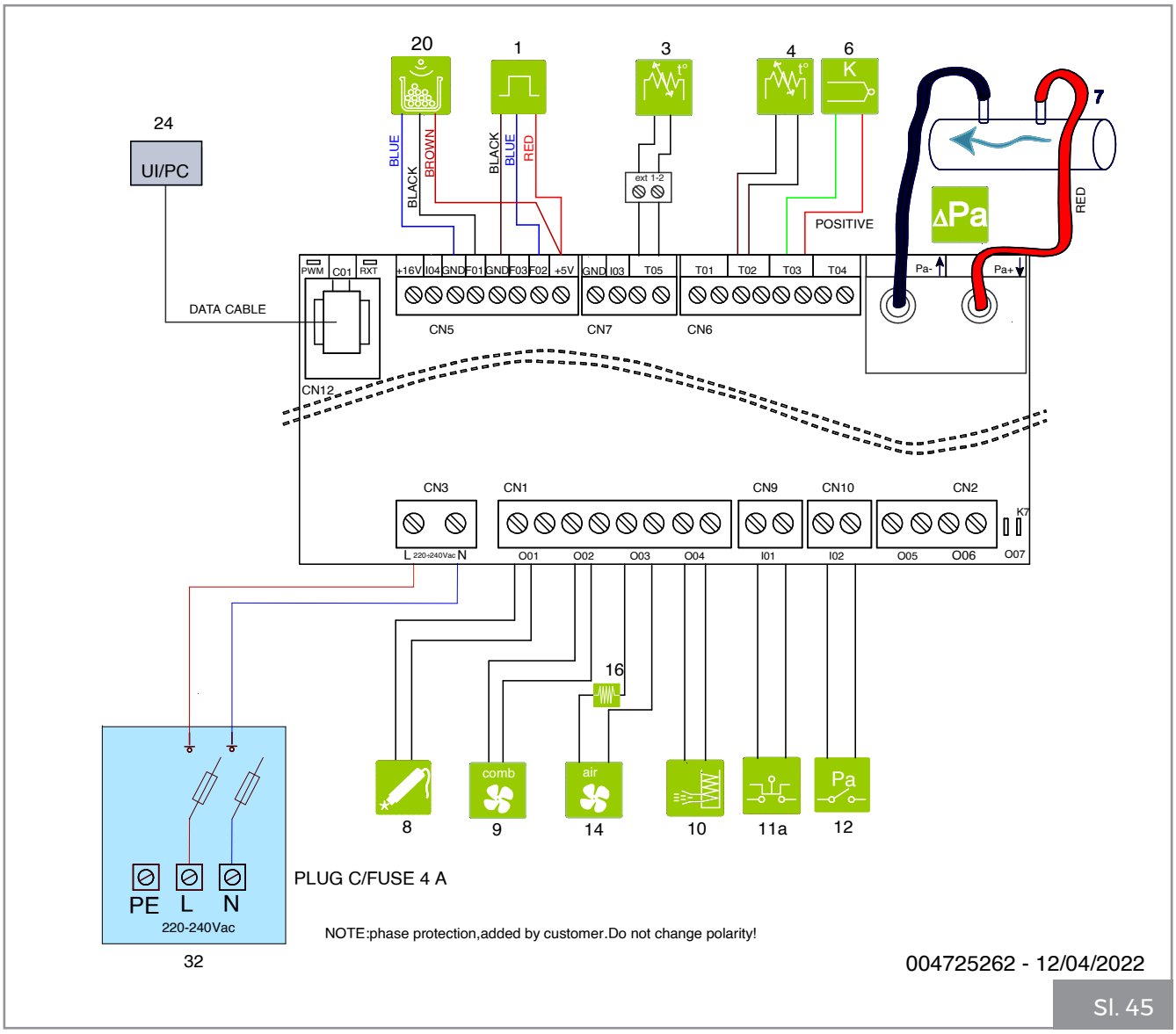

Sl. 45

	1	Hallov senzor
	3	Tipalo prostora
	4	Sonda za pelete
	6	Sonda za dimne pline
	7	Tlačna razlika
	8	Žarilni upor
	9	Izpušni ventilator dimnih plinov
	10	Nalagalni avtomat
	11a	Termična varovalka STB
	12	Nizkotlačna varovalka

	14	Ventilator ogrevalnega zraka
	16	Induktivnost
	18	Desni ventilator ogrevalnega zraka
	19	Levi ventilator ogrevalnega zraka
	20	Tipalo za pelete
UI / PC	24	Nadzorna plošča
	32	Glavno stikalo

V konfiguraciji 2 bo komponenta št. 3 (tipalo prostora) pretvorjena v vhod za sobni termostat, ki bo upravljal izklop peči.

CLELIA PRO 2

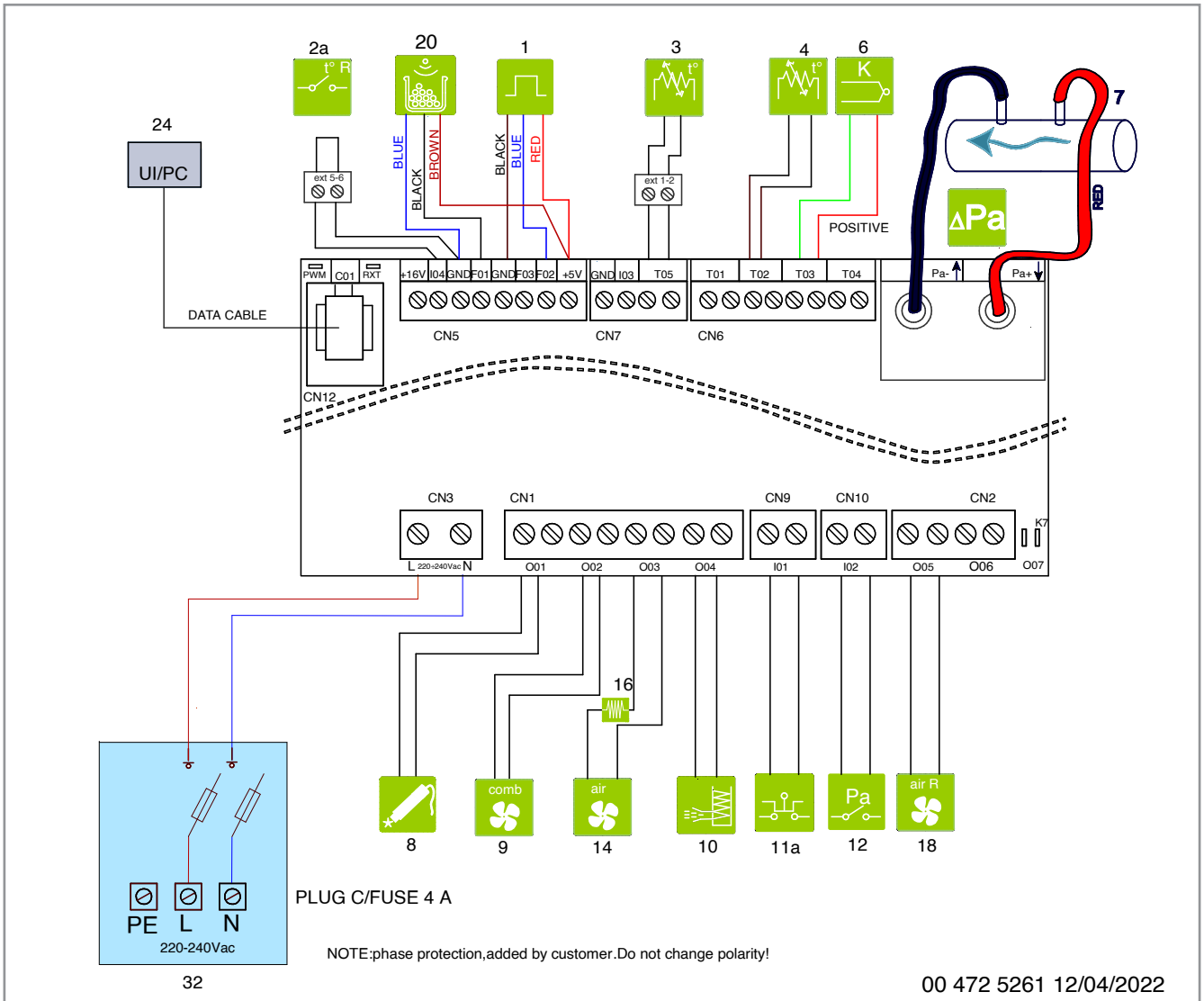

Sl. 46

	1	Hallov senzor
	2a	Termostat desnega ventilatorja
	3	Tipalo prostora
	4	Sonda za pelete
	6	Sonda za dimne pline
	7	Tlačna razlika
	8	Žarilni upor
	9	Izpušni ventilator dimnih plinov
	10	Nalagalni avtomat
	11a	Termična varovalka STB

	12	Nizkotlačna varovalka
	14	Ventilator ogrevalnega zraka
	16	Induktivnost
	18	Desni ventilator ogrevalnega zraka
	20	Tipalo za pelete
UI / PC	24	Nadzorna plošča
	32	Glavno stikalo

V konfiguraciji 2 bo komponenta št. 3 (tipalo prostora) pretvorjena v vhod za sobni termostat, ki bo upravljal izklop peči.

CLELIA PRO 3

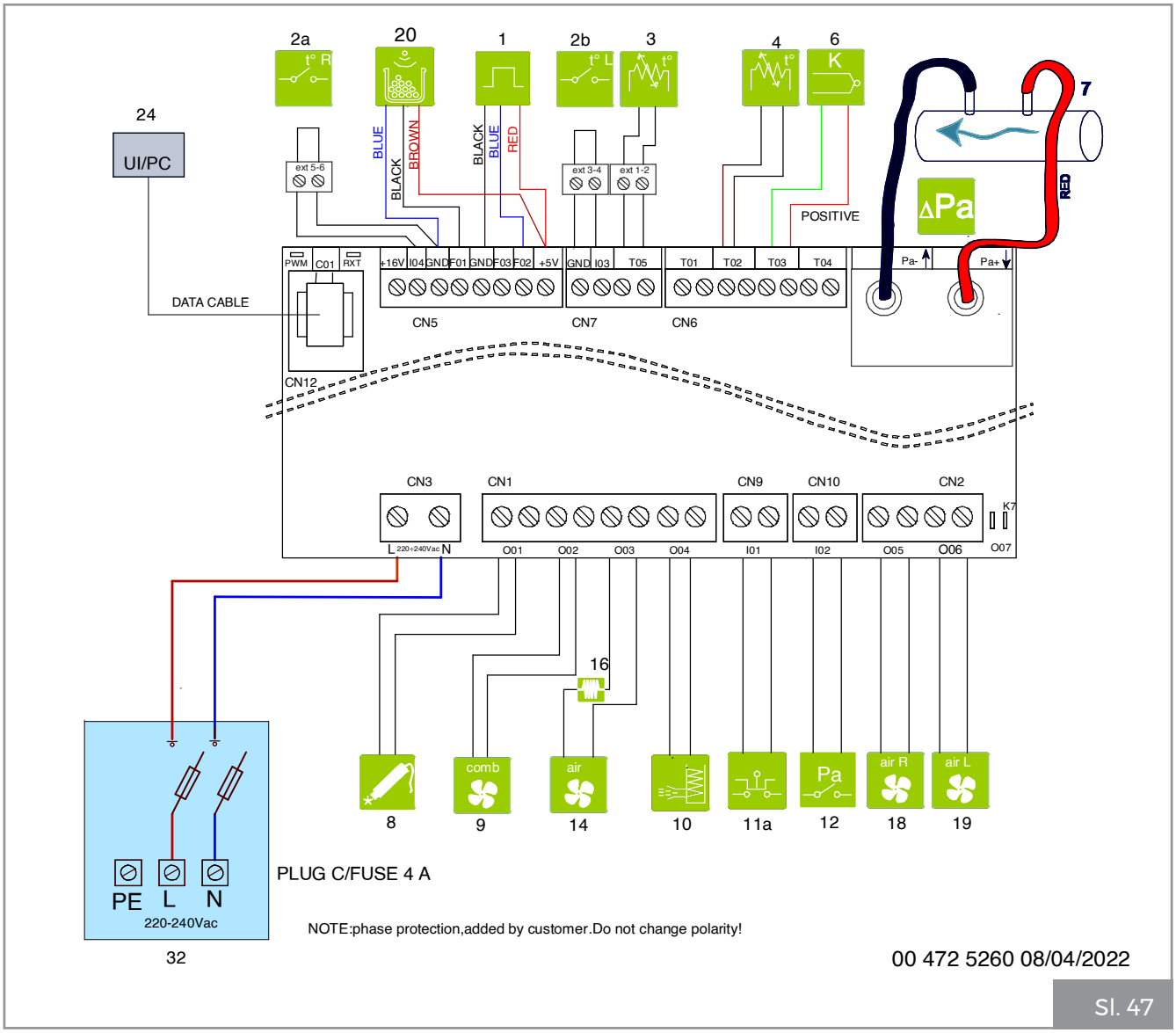

Sl. 47

	1	Hallov senzor
	2a	Termostat desnega ventilatorja
	2b	Termostat levega ventilatorja
	3	Tipalo prostora
	4	Sonda za pelete
	6	Sonda za dimne pline
	7	Tlačna razlika
	8	Žarilni upor
	9	Izpušni ventilator dimnih plinov
	10	Nalagalni avtomat
	11a	Termična varovalka STB

	12	Nizkotlačna varovalka
	14	Ventilator ogrevalnega zraka
	16	Induktivnost
	18	Desni ventilator ogrevalnega zraka
	19	Levi ventilator ogrevalnega zraka
	20	Tipalo za pelete
	24	Nadzorna plošča
	32	Glavno stikalo

V konfiguraciji 2 bo komponenta št. 3 (tipalo prostora) pretvorjena v vhod za sobni termostat, ki bo upravljal izklop peči.

5 RAVNANJE IN PREVOZ

Naprava je dobavljena skupaj z vsemi potrebnimi deli.

Pazite, da naprava ostane v ravnotežju.

Težišče naprave je bolj proti sprednji strani naprave.

Zgoraj navedeno upoštevajte tudi pri prenašanju naprave na transportnem stojalu. Napravo je priporočljivo razpakirati šele, ko prispe na mesto namestitve.

Z izdelkom je treba ravnati in ga iz embalaže odstraniti na ustrezen način.

Poskrbite, da se otroci ne igrajo s kosi embalažnega ovoja (npr. folija in stiropor):

Nevarnost zadušitve!

Med premikanjem, dvigovanjem in odstranjevanjem naprave iz embalaže obvezno upoštevajte naslednje:

- naprava naj bo vedno pokonci;
- naprave nikoli ne prevrnite v vodoravni položaj;
- naprave nikoli ne nagibajte na sprednjo strani, da ne bi prišlo do razbitja stekla vrat kurišča.

• Odstranitev transportne palete

Odstranitev je mogoče zaupati tretji osebi samo, če gre za podjetja, pooblaščena za predelavo in odstranjevanje zadevnih materialov.

Vedno upoštevajte predpise o odstranjevanju materialov in morebitnem obveščanju o odstranjevanju, ki veljajo v državi, v kateri se naprava uporablja.

Napravo odstranite s transportne palete po naslednjem postopku:

- Odvijte stranske pritrdilne vijake.
- Napravo dvignite.
- Odstranite transportno paleto.

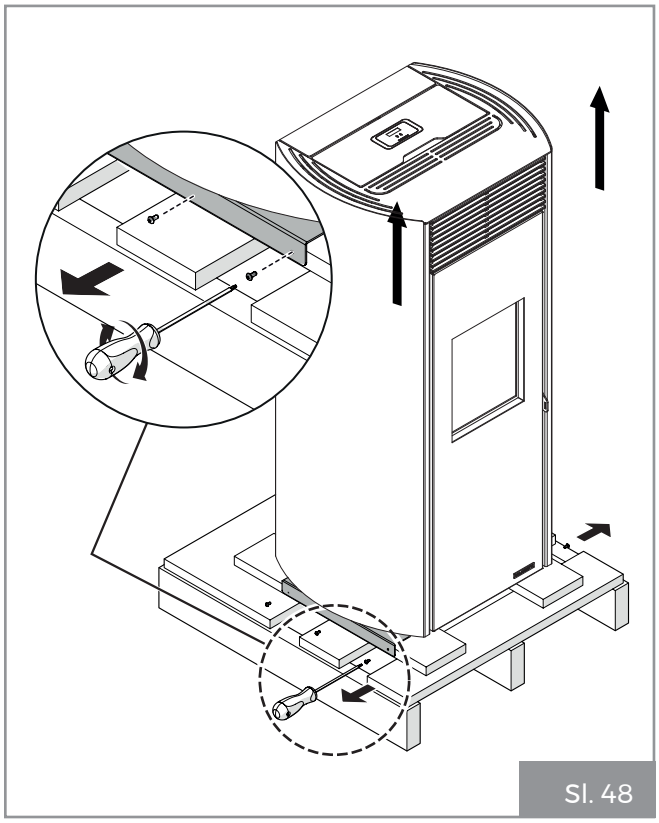

Sl. 48

5.1 Prevoz

Prepričajte se, da ima viličar večjo nosilnost od teže naprave, ki jo želite dvigniti. Za dvigovanje tovora je v celoti odgovorna oseba, ki rokuje z dvižno opremo.

Lesena tla naj bodo ustrezno zaščitena, da preprečite, da bi jih teža naprave med premikanjem poškodovala.

Med dvigovanjem se izogibajte sunkovitim ali nenadnim premikom.

Bodite pozorni na uravnoteženje.

5.2 Preverjanje podlage, kjer bo naprava nameščena.

Preverite nosilnost tal.

Če tla niso primerna za težo naprave, namestite ustrezne jeklene plošče (**A – Sl. 49**) ali betonsko podlago (**A – Sl. 50**), opremljeno z elektrovarjeno mrežo dimenzij 10x10x6 (**B --Sl. 50**) za porazdelitev teže.

Za dimenzije plošč in betonske podlage se obrnite na usposobljenega tehnika.

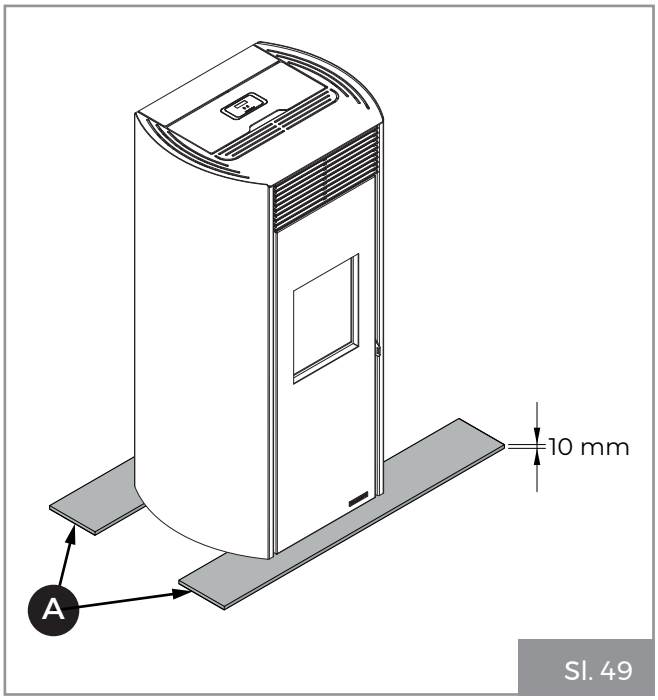

Sl. 49

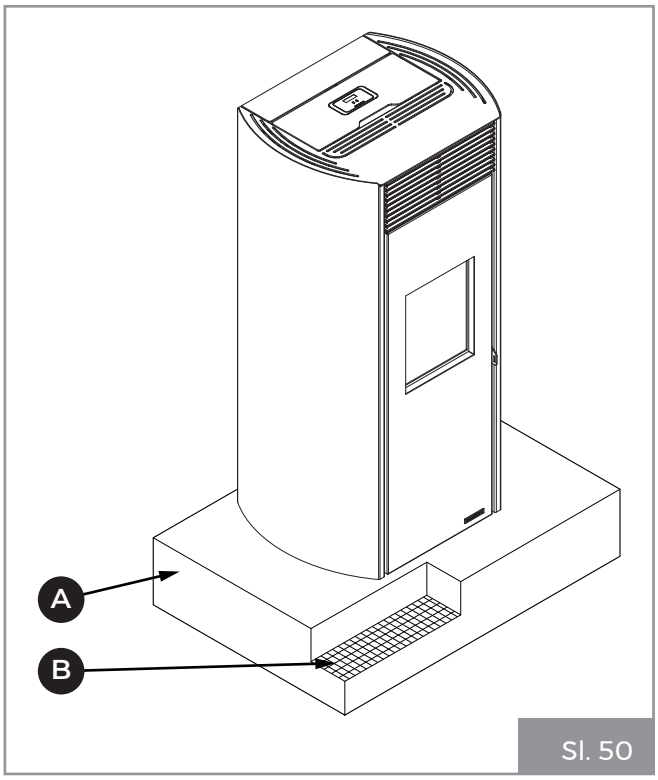

Sl. 50

6 PRIPRAVA MESTA NAMESTITVE

6.1 Splošni premisleki

Naslednji odstavki vsebujejo nekaj smernic, ki jih je treba upoštevati, da bi dosegli največjo učinkovitost kupljenega izdelka in zagotovili varno delovanje. Spodnja navodila pa so vseeno podrejena skladnosti z veljavnimi nacionalnimi, regionalnimi ter lokalnimi zakoni in predpisi, ki veljajo v državi, v kateri je naprava nameščena.

V Italiji mora namestitev opraviti usposobljeno osebje v skladu s standardom EN 10683.

6.2 Varnostni ukrepi

Postopki za montažo in demontažo naprave so predvideni samo za specializirane tehnike.

Priporočljivo je, da se prepričate o njihovi usposobljenosti in dejanski sposobnosti.

V Italiji morajo ti tehniki imeti kvalifikacijo z oznako črke »C«, ki jo je izdala gospodarska zbornica na podlagi ministrskega odloka 37/08.

6.3 Mesto namestitve

Za minimalne razdalje, ki jih morate upoštevati pri določanju položaja naprave glede na vnetljive materiale in predmete, glejte navodila na **Sl. 51.**

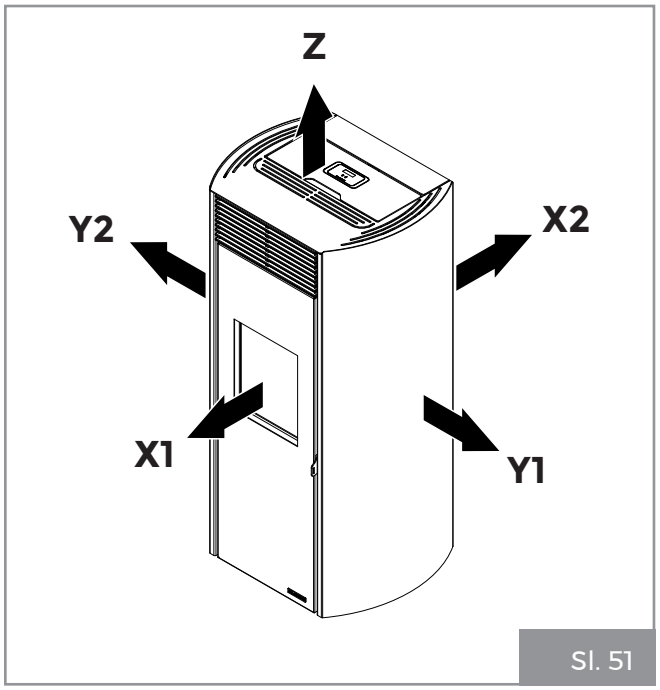

Sl. 51

Model	X1	X2	Y1	Y2	Z	
CLELIA	800	50	200	200	750	mm

Tla iz vnetljivih materialov, kot so les, parket, linolej in laminat, ali tla, prekrita s preprogami, morajo biti zaščitena z ognjevarno podlogo pod napravo, ki ščiti tudi sprednjo stran naprave pred ostanki zgorevanja, ki bi morebiti izpadli pri čiščenju.

Proizvajalec zavrača vso odgovornost za kakršne koli spremembe lastnosti materiala tal pod zaščitno podlogo.

Pripravite dostopen tehnični prostor za izvedbo vzdrževalnih del.

Upoštevajte minimalno razdaljo od vnetljivih materialov (**X**), prikazano na identifikacijski tablici cevi, uporabljenih za izdelavo dimnika (**Sl. 52**).

Pi = vnetljiva stena

Pp = zaščitna podloga

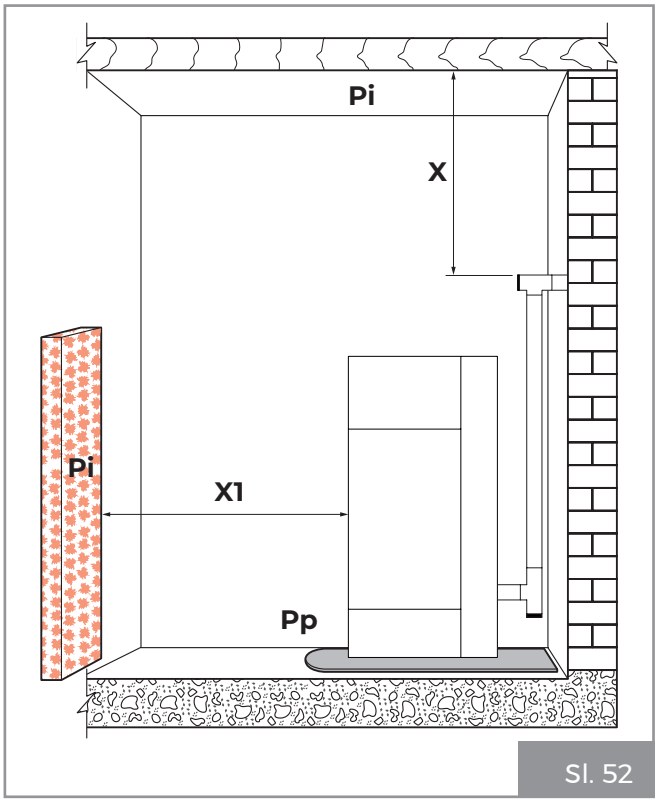

Sl. 52

Napajanje izvedite tako, da bo v bližini naprave za enostavno priključitev napajalnega kabla.

6.4 Zgorevalni zrak

Naprava med delovanjem potrebuje zgorevalni zrak.

Dotok zgorevalnega zraka je mogoče zagotoviti na naslednje načine:

- lahko prihaja neposredno od zunaj z neposredno povezavo z zgorevalno komoro (**Sl. 53** - **Sl. 54**).
- lahko prihaja iz prostora namestitve ali ustreznih sosednjih prostorov (**Sl. 55**).

Dovod zgorevalnega zraka od zunaj

V tem primeru je možna alternativa:

- dovod zgorevalnega zraka s koaksialno dimno cevjo za odvod dimnih plinov in dovod zraka (**Sl. 53 - A, B** = dovod zraka, **C, D** = odvod dimnih plinov); v tem primeru ni treba ustvariti klasičnega dovoda zraka v prostoru.
- povezava dovoda zraka za zgorevanje na napravi z dovodom zunanjega zraka s pomočjo namenske cevi (**Sl. 54**).

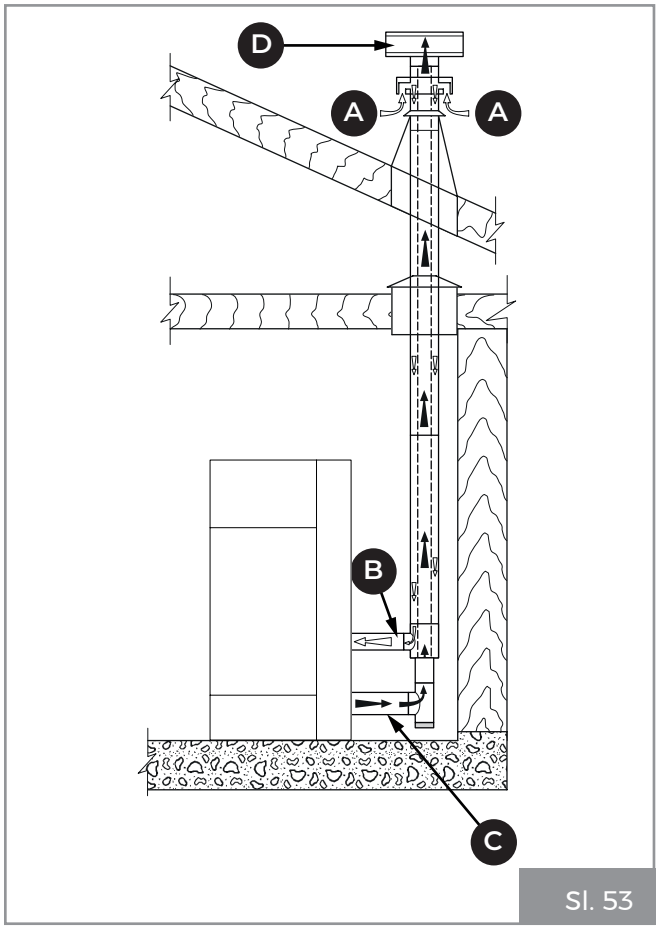

Sl. 53

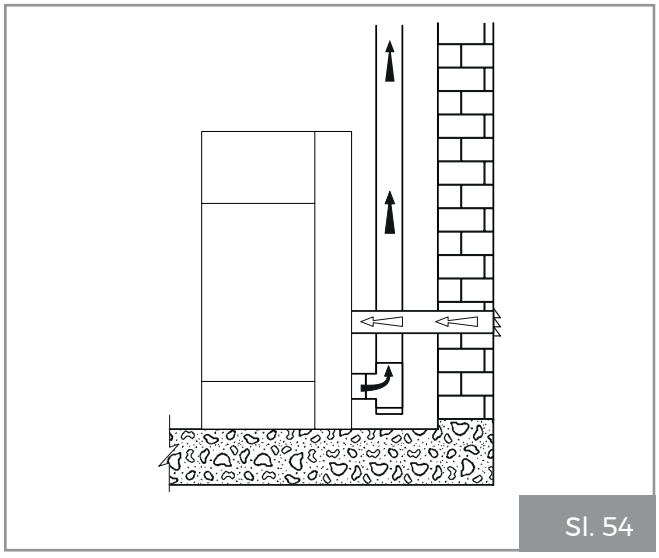

Sl. 54

Dovod zgorevalnega zraka iz prostora

Ustvarite dovod zraka na steni (**Sl. 55 in – PA** = dovod zraka) in pustite napravo, da sesa zrak iz prostora, pri čemer pazite, da del valovite cevi, če je na voljo, priključite na dovodno cev za zrak, ga pritrdite s trakom in rahlo prepognite navzdol, da preprečite morebitne resonančne učinke.

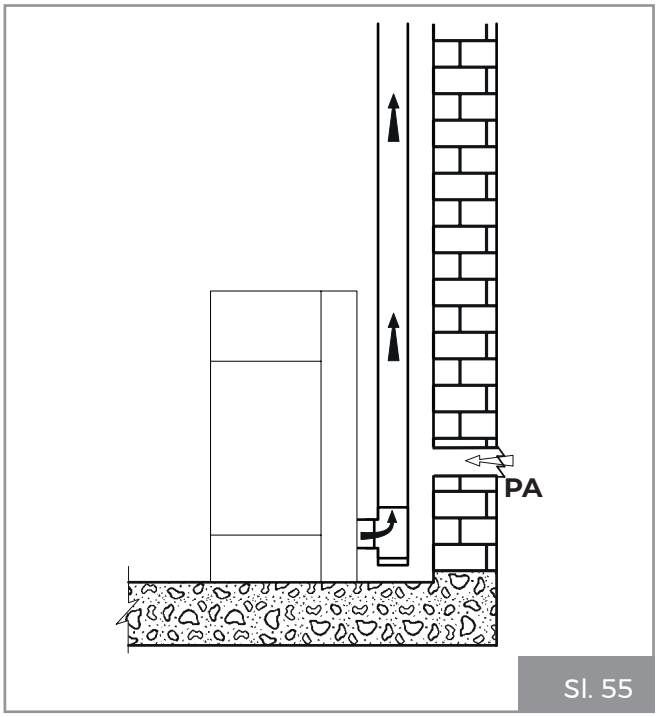

Sl. 55

Če je naprava nameščena na zunanjo steno, naredite luknjo za dovod zgorevalnega zraka na višini približno 20–30 cm od tal, pri čemer upoštevajte dimenzije, navedene na tehničnem listu v razdelku **»4.3 Tehnične lastnosti« na strani 52**.

Na zunanji strani zidu je treba namestiti prezračevalno rešetko, ki je ni mogoče zapreti; na območjih, ki so posebno vetrovna in izpostavljena vremenskim vplivom, poskrbite za zaščito pred dežjem in vetrom.

Prepričajte se, da je dovod zraka nameščen tako, da ne bo pred njega pomotoma postavljena ovira.

Če v steni za napravo (neobodna stena) ni mogoče ustvariti dovoda zunanjega zraka, je treba narediti luknjo v zunanji steni prostora, v katerem je nameščena naprava.

Če dovoda svežega zraka v prostoru ni mogoče ustvariti, lahko luknjo za dovod zunanjega zraka naredite v sosednjem prostoru, pod pogojem, da sta prostora trajno medsebojno povezana prek prezračevalne rešetke.

Prepovedano je napeljati zgorevalni zrak iz garaž, skladišč gorljivih materialov ali krajev, kjer obstaja nevarnost požara.

Če so v prostoru nameščene druge ogrevalne ali odvodne naprave, lahko pride do motenj zgorevanja zaradi pomanjkanja zgorevalnega zraka.
Odprtine za dovod zgorevalnega zraka morajo biti zato pravilno dimenzionirane, da se zagotovi potreben dovod zraka za pravilno delovanje vseh naprav.

6.5 Priključek za dimne pline

Naprava deluje z zgorevalno komoro pri negativnem tlaku. Zato je nujno zagotoviti, da je odvajanje dimnih plinov nepredušno (to je odgovornost monterja).

Naprava mora biti povezana z lastnim odvodom za dimne pline, ki ga hkrati ne uporabljajo druge naprave, in je primeren za zagotovitev ustreznega razprševanja produktov zgorevanja v ozračje v skladu s predpisi, ki veljajo v državi vgradnje.

Sestavni deli, ki tvorijo izpušni sistem za dimne pline, morajo biti primerni za specifične obratovalne pogoje in imeti oznako CE.

Najprej je treba obvezno ustvariti navpični odsek, dolg najmanj 1,5 metra, da se zagotovi pravilen odvod dimnih plinov.

Priporočljivo je narediti največ tri spremembe smeri, poleg tiste, ki je rezultat priključitve naprave od zadaj na dimnik, z uporabo kolen 45–90 ° ali T-razvodnikov (**Sl. 56**).

Pri vsaki vodoravni in navpični spremembi poti dimnih plinov vedno uporabite T-razvodnik z revizijskim pokrovom (**Sl. 56**).

Največja dolžina vodoravnih odsekov je lahko 2–3 m z naklonom navzgor 3–5 % (**Sl. 56**).

Cevi pritrdite na steno z ustreznimi objemkami.

Priključka za dimne pline NE SMETE priključiti:

- na dimnik, ki ga uporabljajo druge kurilne naprave (kotli, peči, kamini itd.);
- v sisteme za odsesavanje zraka (nape, prezračevalniki itd.), tudi če imajo kanale.

Prepovedano je namestiti zaporne in nepovratne lopute.

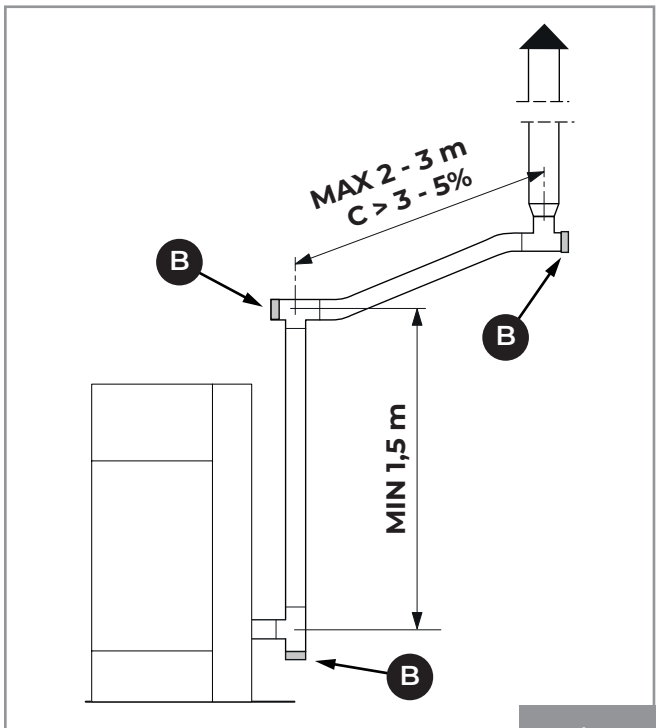

Sl. 56

Na prvem navpičnem razvodniku, na izhodu dimnih plinov iz naprave, mora biti na dnu priključena cev za odvajanje kondenzata, ki lahko nastane v dimniku (**Sl. 57**).

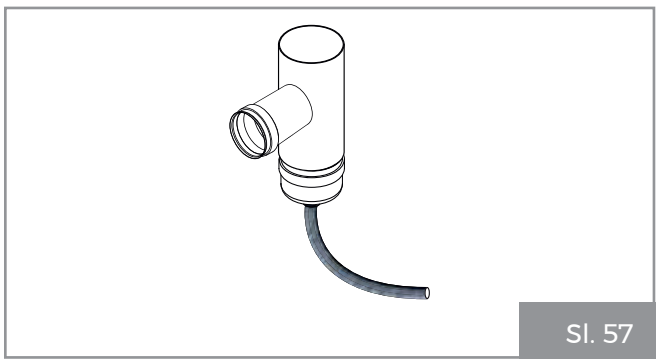

Sl. 57

6.6 Strešni izpuh s tradicionalnim dimnikom

Dimnik za odvajanje dimnih plinov mora izdelati usposobljeno osebje v skladu s standardi UNI 10683- EN 1856-1-2- EN 1857-EN 1443- EN 13384-1-3- EN 12391-1 tako v smislu dimenzij kot materialov, uporabljenih pri njegovi gradnji.

Odvajanje dimnih plinov prek tradicionalnega dimnika (**Sl. 58**) lahko izvedete, če ste prepričani v stanje vzdrževanja dimnika. V primeru starega dimnika je priporočljivo, da ga obnovite z uporabo kanalov.

Odvod dimnih plinov mora biti na strehi.

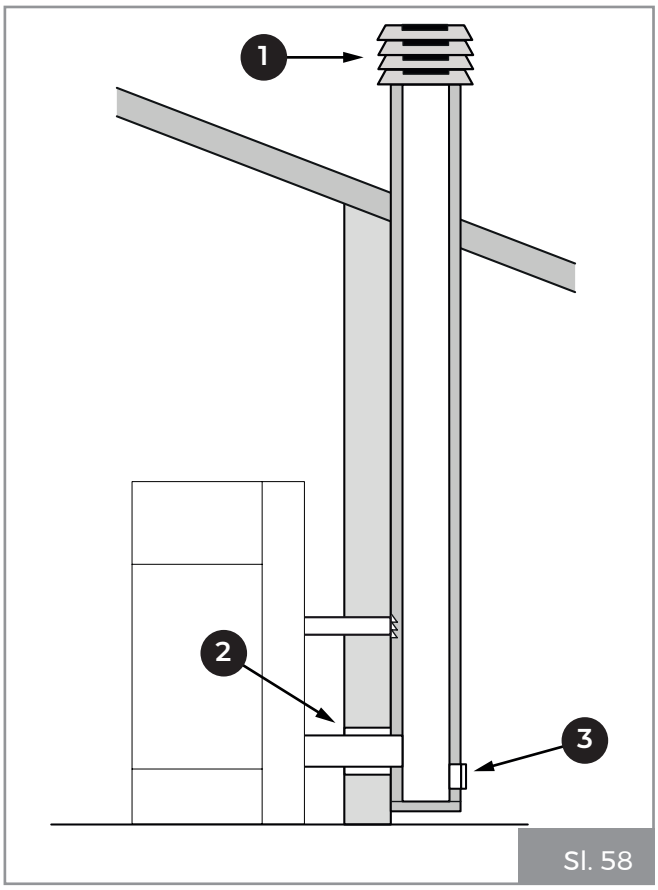

Sl. 58

1) Pokrov, odporen proti vetru

2) Tesnilo

3) Revizijska odprtina

Če je premer dimnika večji, je treba vanj vstaviti ustrezno izolirano jekleno cev (s premerom, primernim za ta odsek) (Sl. 59).

Prepričajte se, da je priključek na dimnik iz opeke pravilno zatesnjen.

Pri ceveh, ki gredo skozi lesene strehe ali stene, je priporočljivo uporabiti posebne certificirane komplete kanalov, ki so običajno na voljo na trgu.

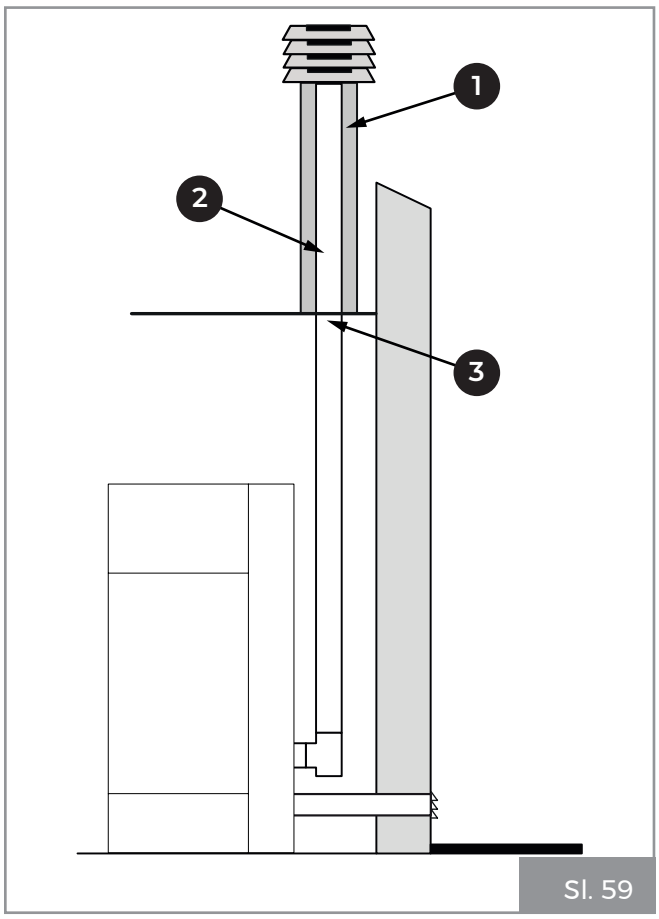

Sl. 59

1) Negorljiv material

2) Jeklene cevi

3) Zapiralna plošča

7 NAMESTITEV

7.1 Splošni premisleki

V nadaljevanju so navedena navodila, ki jih je priporočljivo upoštevati, če želite kupljeni izdelek kar najbolj učinkovito izkoristiti.

Spodnja navodila pa so vseeno podrejena skladnosti z veljavnimi nacionalnimi, regionalnimi ter lokalnimi zakoni in predpisi, ki veljajo v državi, v kateri je naprava nameščena.

Peč je mogoče namestiti na različne načine, odvisno od individualnih zahtev:

- **Dimna cev in zajem zgorevalnega zraka iz prostora**
- **Dimna cev in dovod zraka iz zunanjosti**

7.1.1 Dimna cev in zajem zgorevalnega zraka iz prostora

V tem primeru se zrak za zgorevanje zajema iz prostora.

Če želite to doseči:

- Priključite cev za odvod dimnih plinov **(A)** (**Sl. 60**).

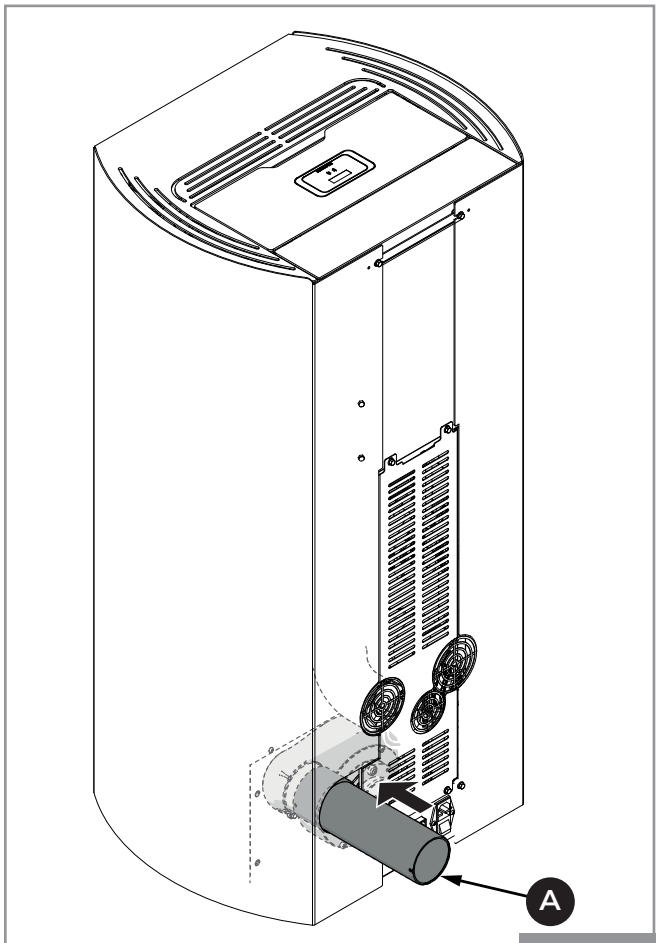

Sl. 60

7.1.2 Dimna cev in dovod zraka iz zunanjosti

V tem primeru se zrak za zgorevanje dovaja neposredno iz zunanjosti, na priklop na zadnji strani peči.

- Odstranite zadnjo ploščo peči **(A)**.
- Odstranite kos **(B)** na zadnji plošči **(A)** in vstavite gibljivo cev **(C)**, ki jo priključite na dovod zraka iz zunanjosti (**Sl. 61**).
- Cev **(C)** pritrdite s pred tem sproščeno kovinsko objemko **(D)**.

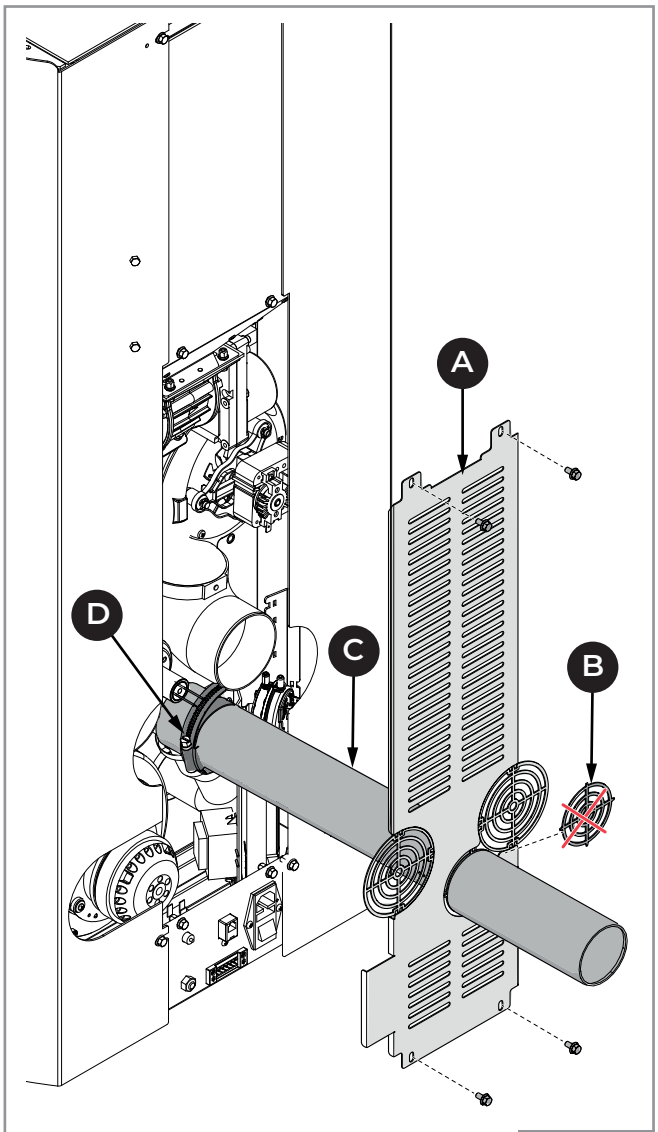

Sl. 61

- Priključite cev za odvod dimnih plinov **(E)** (**Sl. 62**).
- Ponovno sestavite zadnjo ploščo **(A)**.

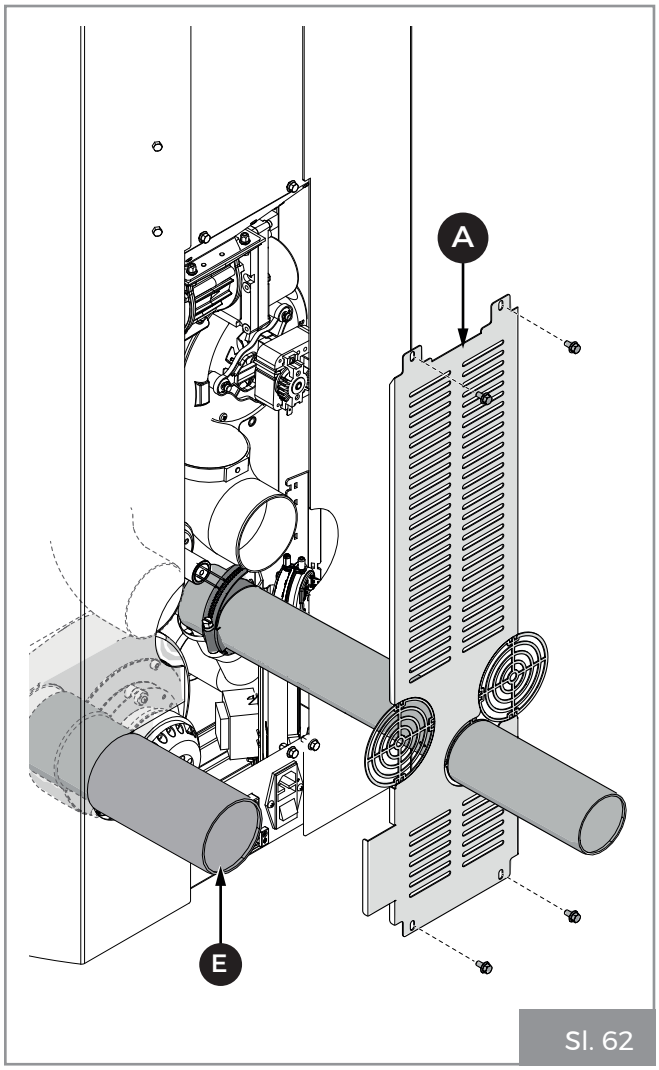

Sl. 62

7.2 Izravnava naprave

Napravo morate izravnati s pomočjo vodne tehtnice tako, da nastavite nastavljive noge (**Sl. 63**).

A = vodna tehtnica.

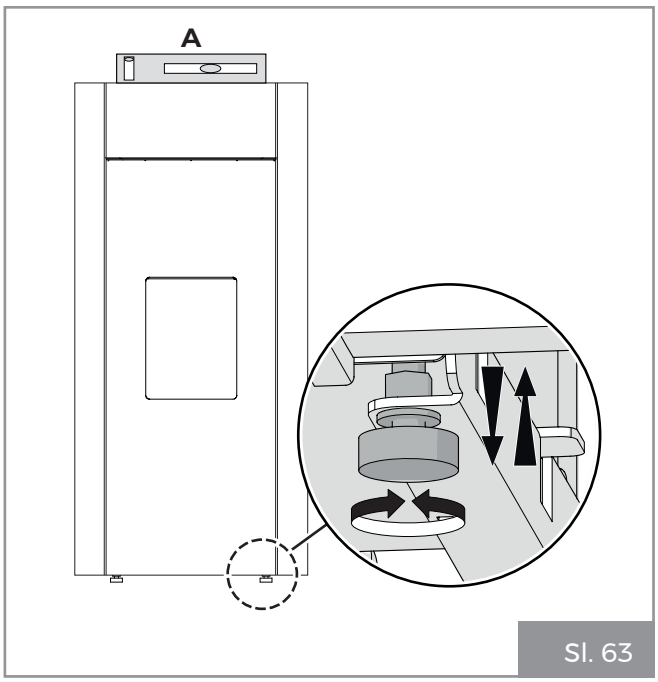

Sl. 63

7.3 Kroženje ogrevalnega zraka

Peč je zasnovana za priklop vročega zraka z zadnje strani na razvodne kanale.

Modela PRO 2 in PRO 3 morata za pravilno delovanje biti priključena na razvodne kanale.
Če priklop na razvodne kanale ni predviden, je treba:

- onemogočiti delovanje ventilatorjev tako, da odklopite njihove električne priključke in ustrezno izolirate njihove sponke, da se izognete morebitnemu stiku s kovinskimi in/ali vročimi deli
- neuporabljene izhode zapreti s posebnim pokrovčkom, ki je priložen kot dodatna oprema.

Če želite peč priključiti na toplozračni sistem ogrevanja s kanali, cev **(B)** na eni strani priključite na zadnji ventilator **(A)**, na drugi strani pa na priključek sistema za distribucijo zraka **(C)** in jo pritrdite s cevno objemko.

Kadar se peč uporablja za ogrevanje dveh ali več sosednjih prostorov, je treba omogočiti kroženje zraka med prostori, da se temperatura v različnih prostorih izenači.

Za kanale prezračevanja po možnosti uporabite gladke, notranje izolirane cevi.

7.3.1 PRO 2

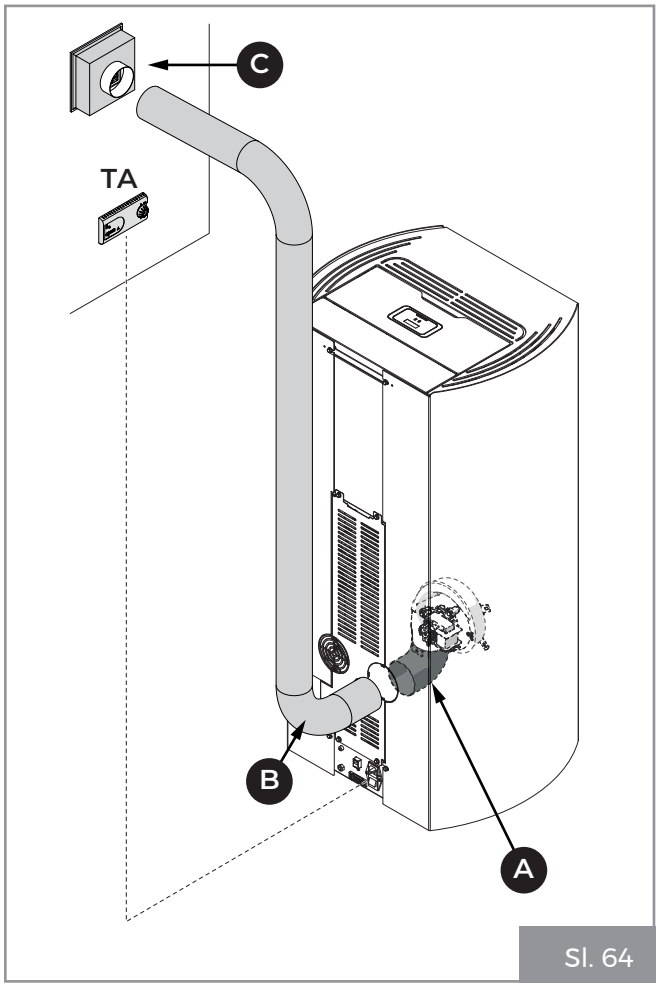

Sl. 64

Sobni termostat za krmiljenje zadnjega ventilatorja (PRO 2)

Na priključno ploščo peči je mogoče priklopiti sobni termostat, da je mogoče vklopiti in izklopiti zadnji ventilator glede na temperaturo, nastavljeno na termostatu.

Če želite uporabljati to funkcijo, mora biti vklopljena uporaba zadnjega ventilatorja.

Termostat, ki krmili zadnji ventilator, mora biti priključen na sponki 5 in 6 priključne plošče namesto mostička.

7.3.2 PRO 3

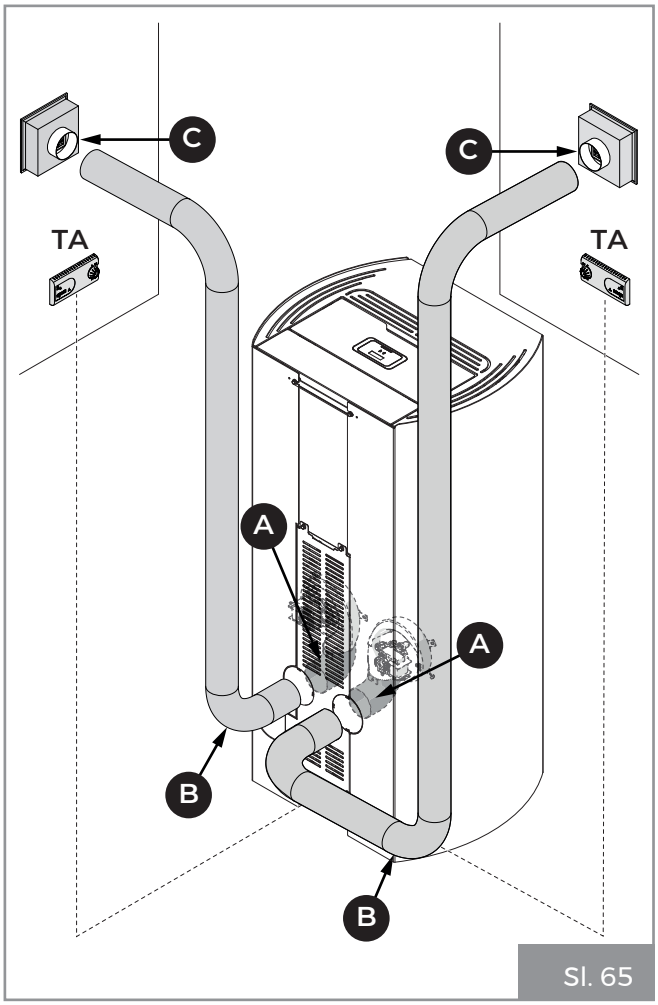

Sl. 65

Sobni termostat za krmiljenje levega in desnega ventilatorja (PRO 3)

Na priključno ploščo peči je mogoče priklopiti dva sobna termostata, da je zadnja ventilatorja mogoče vklopiti in izklopiti glede na temperaturo, nastavljeno na termostatu.

Če želite uporabljati to funkcijo, mora biti vklopljena uporaba levega in desnega ventilatorja.

Termostat, ki krmili desni ventilator, mora biti priključen na sponki 5 in 6 priključne plošče namesto mostička.

Termostat, ki krmili levi ventilator, mora biti priključen na sponki 3 in 4 priključne plošče namesto mostička.

7.4 Električni priključek

Napravo preprosto priključite v električno omrežje s priloženim vtičem (**Sl. 66**).

Električni priključek (vtič) mora biti zlahka dostopen tudi po namestitvi naprave.

Če je napajalni kabel poškodovan, ga mora zamenjati tehnična služba ali usposobljen tehnik, da se prepreči kakršnakoli nevarnost.

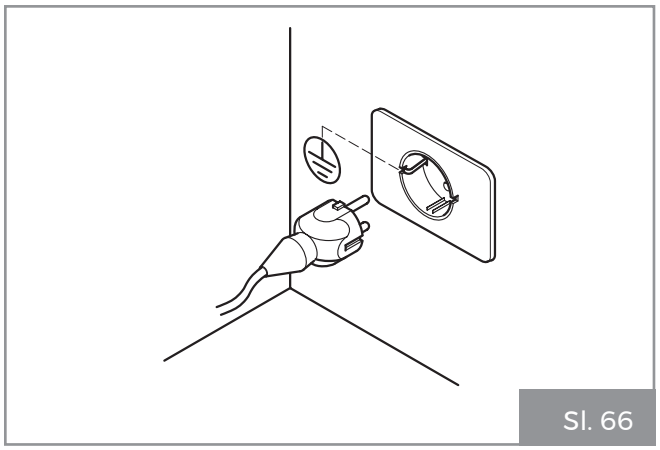

Sl. 66

Sistem mora biti opremljen z ozemljitvenim priključkom in diferencialnim stikalom v skladu z veljavno zakonodajo.

Kanal za odvajanje dimnih plinov mora biti opremljen z lastnim ozemljitvenim priključkom.

7.5 Optimizacija zgorevanja

Dobro zgorevanje je odvisno od različnih dejavnikov (vrsta namestitve, pogoji delovanja in vzdrževanja, vrsta peletov itd.).

Pri prvem vžigu je mogoče peč nastaviti za optimalno zmogljivost zgorevanja.

Na splošno velja naslednje: če je po koncu zgorevanja veliko ostankov v žerjavnici, morate spremeniti konfiguracijo zgorevanja (z višanjem vrednosti), dokler ne najdete najboljše rešitve.

Preberite si razdelek »**(14) Zgorevanje**« v priročniku o uporabi in funkcijah.

8 ZAČETNA KONFIGURACIJA

Glede na vrsto namestitve je treba za pravilno delovanje izbrati idealno konfiguracijo.

Možni sta dve konfiguraciji:

Opis	Konfiguracija
Sonda prostora (privzeto)	1
Sobni termostat	2

8.1 Konfiguracija 1 – sonda prostora

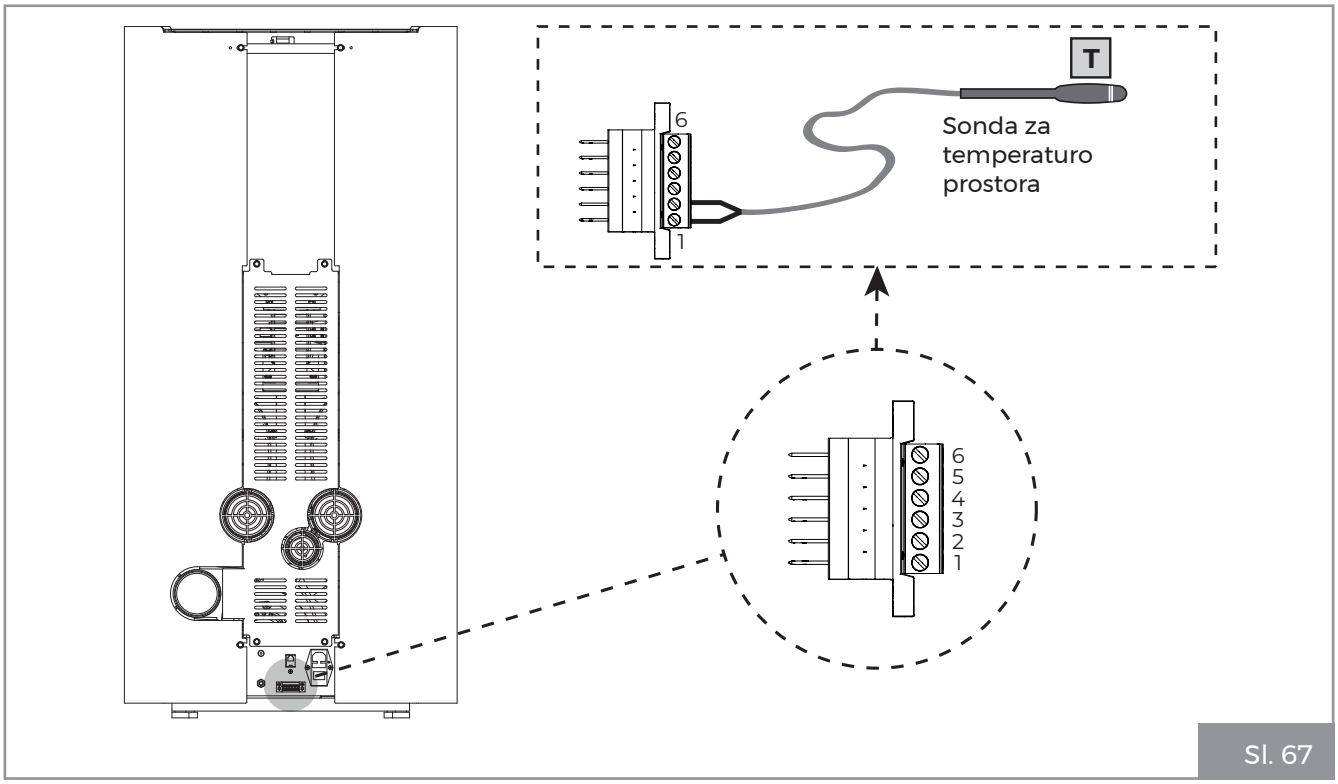

Sl. 67

Konfiguracija 1 je privzeta konfiguracija te naprave. V tem primeru spremembe niso potrebne.

Sonda prostora je že tovarniško povezana s priključnimi sponkami in nameščena na zadnji plošči (**Sl. 67**).

Sondo prostora je mogoče prestaviti na drugo mesto, kjer bo zaznavala želeno temperaturo v prostoru.

Konfiguracijo 1 nastavite, če želite napravo vklapljati in izklapljati ročno ali v skladu s programom.

Naprava modulira moč glede na temperaturo v prostoru, ki jo odčita sonda prostora, nameščena na samo peč.

Če nastavite »Način Eco«, se naprava izklopi ali ponovno vklopi glede na nastavljeno temperaturo prostora.

Pri tej konfiguraciji je mogoče nastaviti tudi funkcijo proti zmrzovanju.

Pomembno je, da preverite, ali je naprava nastavljena na **Konfiguracijo 1**.

To konfiguracijo lahko uporabite tudi za ročno ali programirano vklapljanje in izklapljanje naprave (z aktivno funkcijo časovnika).

8.2 Konfiguracija 2 – sobni termostat

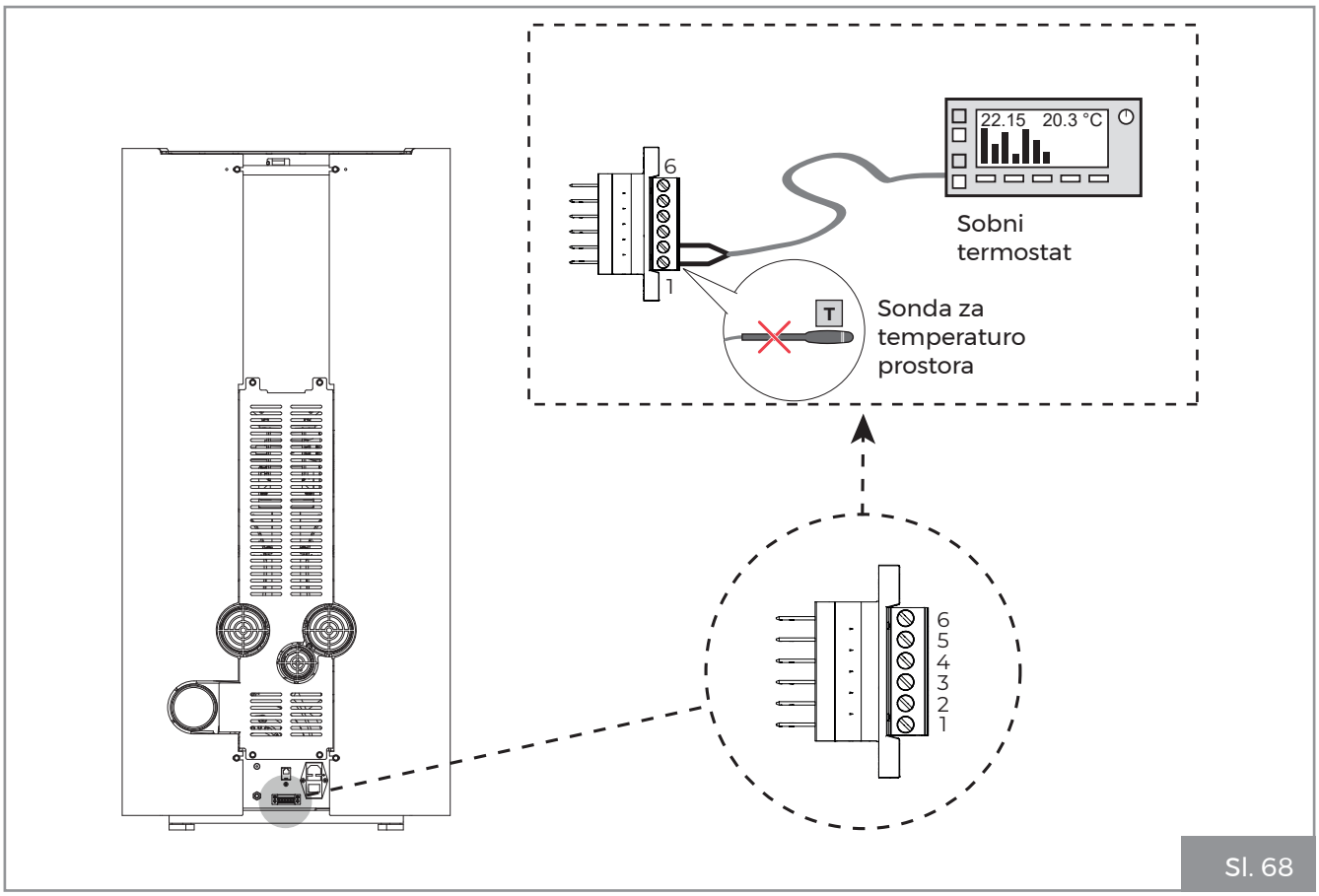

Sl. 68

V konfiguraciji 2 napravo upravlja zunanji termostat (ali programirljivi termostat) (ni priložen), ki vklaplja in izklaplja napravo glede na nastavljeno temperaturo (**Sl. 68**).

Ko je dosežena nastavljena temperatura, termostat odpre tokokrog in s tem izklopi peč. Peč se znova samodejno vklopi, ko temperatura pade pod vrednost, nastavljeno na zunanjem termostatu (zaprti tokokrog).

To konfiguracijo lahko uporabite tudi za ročni ali programirani (v tem primeru mora funkcija časovnika biti aktivna) vklop in izklop naprave; v ta namen je treba odstraniti mostiček med priključkoma in priključiti sobni termostat.

Če termostat omogoča programiranje urnika, je priporočljivo, da v izogib prekrivanju časovnih intervalov delovanja deaktivirate časovnik naprave tako, da ga nastavite na »izključeno« (OFF).

V tej konfiguraciji se naprava izklopi, ko je odčitek zunanjega termostata enak nastavljeni vrednosti.

9 PRVI ZAGON

Prvi zagon mora opraviti monter.

9.1 Nalaganje peletov

- Odprite loputo za nalaganje peletov.

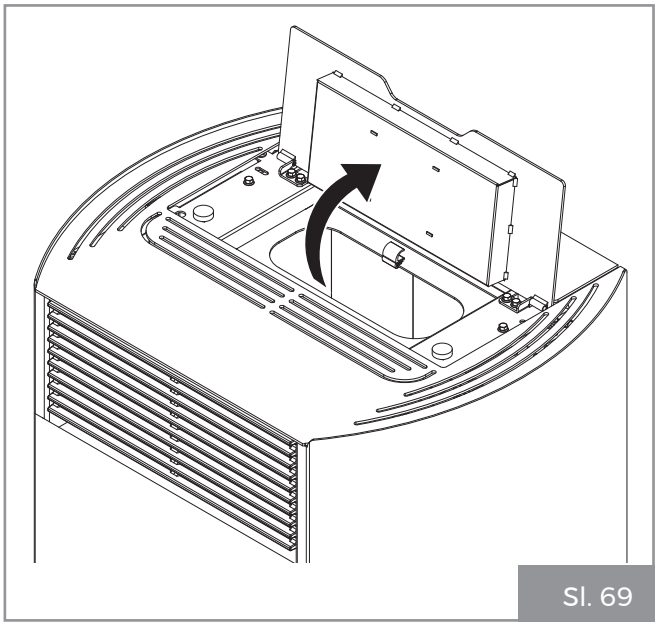

Sl. 69

- Naložite pelete.

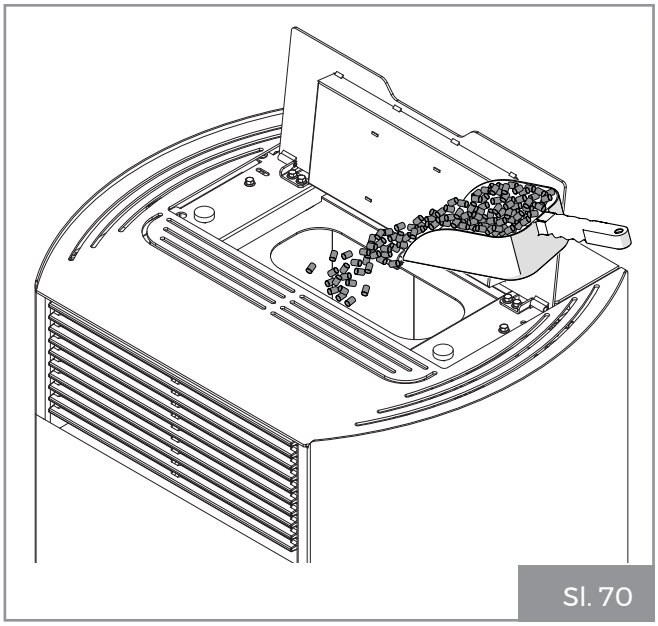

Sl. 70

- Zaprite loputo.

Naprava, na katero se nanaša ta priročnik, je peč za ogrevanje notranjih bivalnih prostorov, ki deluje izključno na lesne pelete s samodejnim nalaganjem.

Izdelek deluje le pri zaprti loputi za nalaganje peletov. Če vrata odprete med delovanjem peči, se zasliši zvočni signal; vrata lahko ostanejo odprta 60 sekund, zatem pa peč preklopi v stanje alarma.

Preverite, da ni peletov, ki bi ovirali pravilno zapiranje pokrova.

9.2 Prvi zagon

Med prvim zagonom peči poskrbite, da bodo prostori ustrezno prezračevani, saj lahko zaradi izhlapevanja ali sušenja nekaterih uporabljenih materialov nastanejo neprijetni vonji ali hlapi. Ta pojav bo sčasoma izginil.

Napravo priključite na električno omrežje in nastavite stikalo za vklop/izklop na zadnji strani na položaj »I«.

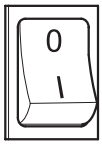

Sl. 71

Če je povezava pravilna, naprava odda niz prekinjenih zvokov in zaslon zasveti.

Glejte priročnik za zaslon.

10 ČIŠČENJE IN VZDRŽEVANJE

Čiščenje lahko izvaja uporabnik.

Vzdrževalna dela mora izvajati pooblaščen center za tehnično pomoč.

Pred izvajanjem kakršnihkoli vzdrževalnih del izvedite naslednje previdnostne ukrepe:

- Prepričajte se, da so vsi deli naprave hladni.
- Prepričajte se, da je pepel popolnoma pogašen.
- Uporabljajte osebno varovalno opremo, določeno v Direktivi 89/391/EGS.
- Prepričajte se, da je glavna varovalka izklopljena.
- Prepričajte se, da napajanja ni mogoče nenamerno ponovno vklopiti. Izvlecite napajalni vtič iz stenske vtičnice.
- Za vzdrževanje vedno uporabljajte ustrezno opremo.
- Ko so vzdrževalna dela ali popravilo končani, pred ponovno uporabo naprave znova namestite vse varnostne zaščite in znova aktivirajte vse varnostne naprave.

10.1 Program rednega vzdrževalnega čiščenja

10.1.1 Redno čiščenje (uporabnik)

	OB VSAKEM VKLOPU NAPRAVE	VSAK TEDEN
Žerjavnica (**Sl. 72**)	X	
Predal/prostor za pepel (**Sl. 73**)		X
Steklo (**Sl. 74**)		X

10.1.2 Redno vzdrževanje (certificiran tehnični servisni center)

	1 LETO (*)
Tesnila vrat in žerjavnice	X
Zbiralnik dima (**Sl. 75**)	X
Varno delovanje vrat (**Sl. 76**)	X
Sistem za odvod dimnih plinov (**»10.3.3 Vzdrževanje dimnega sistema« na strani 72**)	X
Naprava (**»10.3.4 Vzdrževanje naprave« na strani 73**)	X

(*) Najmanj enkrat letno ali na vsakih zgorelih 4000 kg peletov.

10.2 Redno čiščenje

10.2.1 Čiščenje notranjosti kurišča

Vsak dan ali pred vsakim vžigom je treba preveriti, ali je žerjavnica čista, da se zagotovi prost pretok zraka za zgorevanje skozi luknje žerjavnice.

Pepel, ki se je nabral v žerjavnici, posesajte (**Sl. 72**).

Odstranite pepel iz zgorevalne komore, saj v njem prisotne soli povzročajo korozijo kovine. Poleg tega bi lahko pepel blokiral prehod zraka in spremenil razvoj plamenov, ki bi, če bi se približali steklu, povečali korozijo.

Ko očistite žerjavnico, jo odstranite iz ohišja in očistite prostor, v katerem je nameščena (**Sl. 72**).

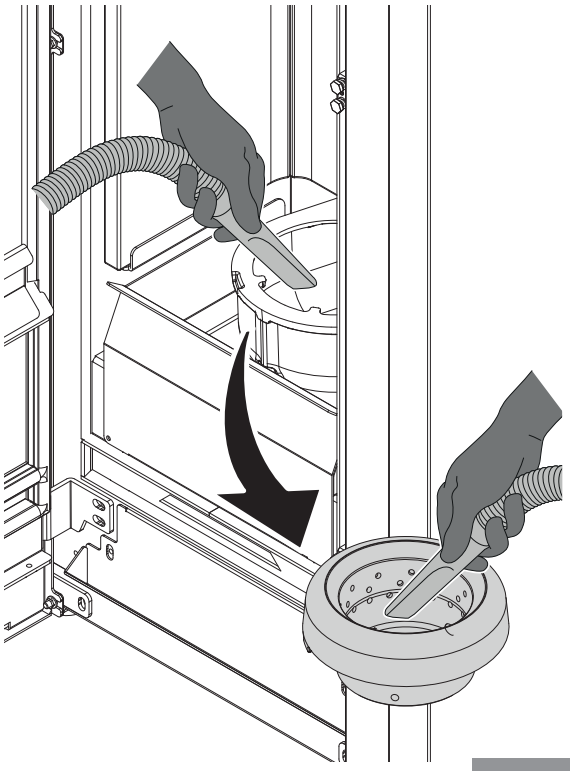

Slike izdelka so samo za ponazoritev Sl. 72

Po potrebi odstranite predal za pepel in ga izpraznite, pri čemer pazite, da odstranite vse ostanke iz območja, kjer je nameščen (**Sl. 73**).

Uporaba sesalnika za pepel lahko olajša čiščenje.

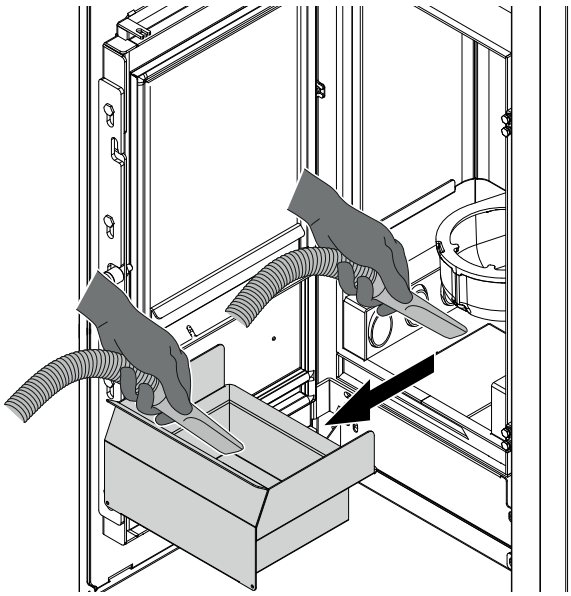

Slike izdelka so samo za ponazoritev Sl. 73

10.2.2 Čiščenje stekla

To storite z vlažno krpo ali vlažno papirnato brisačo, ki ste jo pomočili v pepel (**Sl. 74**).

Drgnite, dokler ni steklo čisto.

Ne čistite stekla, ko peč deluje, in ne uporabljajte abrazivnih gobic.

Ne uporabljajte topil, kislin ali čistil, tekočih detergentov ali agresivnih izdelkov.

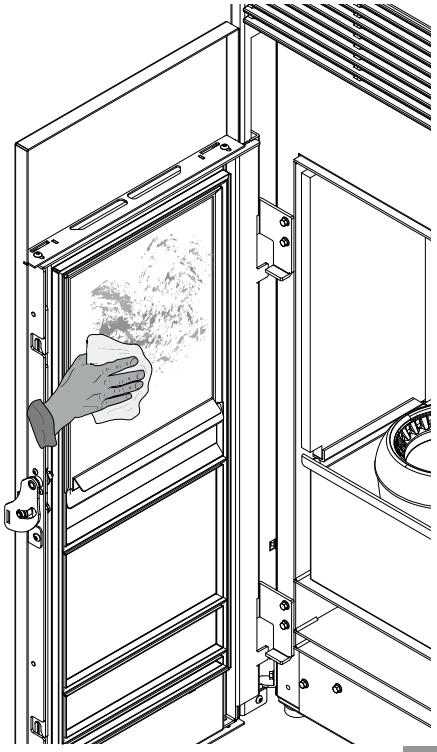

Sl. 74

10.3 Redno vzdrževanje

10.3.1 Vzdrževanje kolektorja dimnih plinov

Izvlecite predal za pepel in s posebnim sesalnikom za pepel odstranite morebitne ostanke iz območja, kjer je nameščen. Za čiščenje cevi rekuperatorja v zgorevalni komori uporabite krtačo s fleksibilnim ročajem (**Sl. 75**).

S sesalnikom za pepel odstranite vse ostanke, ki so padli v zbiralnik dimnih plinov.

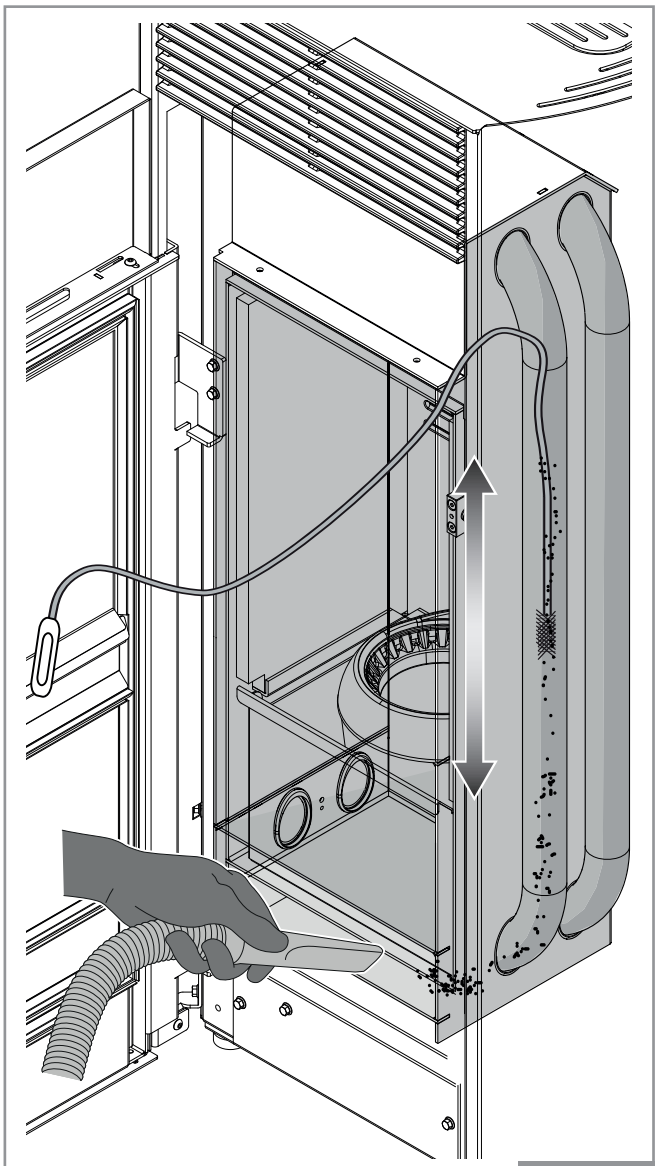

Sl. 75

10.3.2 Varno delovanje vrat

Da bi zagotovili pravilno in varno delovanje vrat kurišča, je treba namazati vzmeti zapiralnega mehanizma, ki se lahko nahajajo na tečajih (**A**) ali na zapahu za zapiranje vrat (**B**).

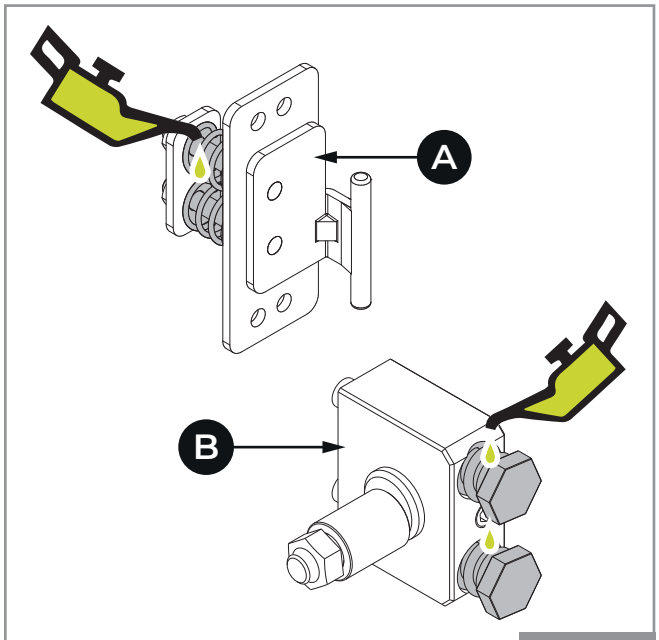

Slika samo za ponazoritev

Sl. 76

10.3.3 Vzdrževanje dimnega sistema

Če ima sistem vodoravne odseke, je treba preveriti in odstraniti vse usedline pepela in saj, preden pride do tega, da začnejo ovirati prehajanje dima.

Obloge v dimniški cevi vplivajo na optimalni prisilni vlek. Ko dosežejo debelino 5–6 mm, se lahko pri visokih temperaturah in iskrah vžgejo, kar privede do lahko predstavljivih posledic tako za dimnik kot za hišo.

Če sistema ne očistite ali ga ne očistite ustrezno, lahko pride do težav z delovanjem naprave, vključno z naslednjimi:

- slabo zgorevanje;
- potemnitev stekla;
- zamašitev žerjavnice zaradi nakopičenega pepela in peletov;
- odlaganje pepela in prekomernih usedlin v rekuperatorju s posledično slabim delovanjem.

10.3.4 Vzdrževanje naprave

Izvesti ga je treba najmanj enkrat letno ali vsakič, ko naprava prikaže zahtevo za vzdrževanje.

Med postopkom vzdrževanja mora tehnik:

- temeljito in v celoti očistiti območje prehoda dimnih plinov;
- preveriti stanje in tesnost vseh tesnil;
- preveriti stanje vseh notranjih komponent in se prepričati, da so čiste;
- poskrbeti, da je izhodni priključek za dimne pline zatesnjen in čist;
- iz rezervoarja odstraniti vse ostanke peletov;
- se prepričati, da v prostoru za namestitev naprave ni peletov ali ostankov peletov;
- preveriti pravilno delovanje naprave;
- ponastaviti morebitna opozorila ali alarme.

11 RAZSTAVLJANJE IN ODSTRANITEV

Za razgradnjo in odlaganje naprave med odpadke je odgovoren izključno lastnik, ki mora upoštevati predpise o odlaganju odpadkov, ki veljajo v državi, v kateri se naprava uporablja, in, če je potrebno, poskrbeti za izjavo o odstranitvi ob upoštevanju varnosti, varstva in spoštovanja do okolja.

Odstranitev je mogoče zaupati tretji osebi samo, če gre za podjetja, pooblaščena za predelavo in odstranjevanje zadevnih materialov.

Vse postopke demontaže med razstavljanjem je treba opraviti, ko je naprava zaustavljena in, če je za delovanje potrebovala priklop na električno omrežje, odklopljena od električnega omrežja.

Če napravo odložite na dostopnem mestu, to predstavlja resno nevarnost za ljudi in živali.

Ločeno odlaganje različnih delov izdelka preprečuje potencialno negativne posledice za okolje in zdravje, prav tako pa omogoča recikliranje materialov, iz katerih je izdelek sestavljen, da se doseže znaten prihranek energije in virov.

Za morebitne telesne poškodbe ljudi ali živali je vedno odgovoren lastnik. Ob razstavljanju je treba uničiti oznako EC, ta priročnik in druge dokumente, povezane s to napravo.

11.1 Odstranjevanje električnih sestavnih delov

- Odstranite vso električno opremo.
- Ločite akumulatorje na elektronskih ploščah.
- Ogrodje naprave odložite med odpadke prek pooblaščenih podjetij.

INFORMACIJE ZA PRAVILNO ODSTRANJEVANJE BATERIJ V SMISLU DIREKTIVE EU 2006/66/ES

Ko se baterija izprazni, jo zamenjajte: po izteku njene življenjske dobe je ne smete zavreči skupaj z gospodinjskimi odpadki. Odložiti jo je treba v ustreznih centrih za ločeno zbiranje komunalnih odpadkov ali pri prodajalcih, ki ponujajo to storitev. Z ločenim odstranjevanjem baterije se izognete morebitnim škodljivim učinkom na okolje in zdravje ljudi, ki bi nastali zaradi nepravilnega odstranjevanja, ter omogočite predelavo in recikliranje materialov, iz katerih je baterija sestavljena, kar omogoča znatne prihranke energije in virov. Da bi poudarili obveznost ločenega odlaganja baterij, je na sami bateriji simbol prečrtanega zabojnika na kolesih. Če uporabnik nepravilno odloži izdelek, se proti njemu uporabijo upravne sankcije, določene z zakonom.

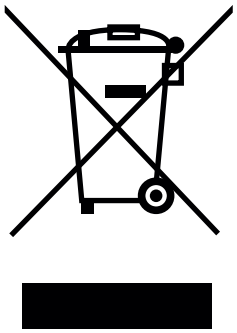

Prečrtan simbol koša na kolesih na etiketi priložene opreme pomeni, da izdelka ne smete odložiti med gospodinjske odpadke, temveč ga je treba poslati v centre za ločeno zbiranje odpadkov za predelavo in recikliranje.

V skladu s 13. členom italijanske zakonodajne uredbe št. 151 z dne 25. julija 2005 o izvajanju Direktive 2002/96/ES z dne 23. februarja 2003 o odpadni električni in elektronski opremi v zvezi z ukrepi in postopki za preprečevanje proizvodnje odpadne električne in elektronske opreme, imenovane OEEO, ki spodbuja ponovno uporabo, recikliranje in druge oblike predelave, da se zmanjša količina, ki jo je treba odstraniti, ter izboljšanje delovanja vseh subjektov, vključenih v življenjski cikel takih proizvodov.

Ufficio libretti Palazzetti

PALAZZETTI

IL CALORE CHE PIACE ALLA NATURA

Palazzetti Lelio s.p.a.
Via Roveredo, 103
cap 33080 – Porcia (PN) – ITALIA
Spletno mesto: www.palazzetti.it

Palazzetti zadržava pravo na izmjenu proizvoda u bilo kojem trenutku i bez najave u svrhu poboljšanja proizvoda bez ugrožavanja njihovih bitnih karakteristika.

Družba Palazzetti si pridržuje pravico, da kadarkoli in brez predhodnega obvestila spremeni svoje izdelke, z namenom izboljšanja brez negativnega vpliva na osnovne značilnosti.

0047790 70 – 08/08/2022 – PN – Italija